# ELLITE

**Cestelli realizzati in filo ellittico e fondo in HPL. A richiesta il fondo in HPL può essere fornito con vernice trasparente antiscivolo. Gli articoli 846, 828 e 830 hanno il fondo in nobilitato.**
**I cestelli sono equipaggiati con guide ad estrazione totale Grass Dynamic XP e sistema soft-closing di serie.**

Oval wire baskets with HPL bottom. Anti-slip treatment on demand. Items with code 846, 828 and 830 have melamine wooden bottom. All baskets are equipped with Grass Dynamic XP and soft-closing system as standard.

5104E - 184
5124E - 186
5124EP - 187
5102E - 188
5105E - 190
5107E - 192
5144E - 194
5132E - 196
5132EA - 198
5202E - 200
5202ED - 202
5207E - 204
803AE - 206
803BE - 208
846BE - 210
839AE - 212
839BE - 214
5301BE - 216
828HE - 218
828AE - 219
828BE - 220
830HE - 221
830AE - 222
830BE - 223
818TAE - 224
818TME - 226
818TBE - 228
859HE - 230
859AE - 232
859ME - 234
859BE - 236
859SE - 238
852HE - 240
852AE - 242
852ME - 244
852BE - 246
852SE - 248
1852E - 250
841ER - 252
842ER - 253
5824E - 254
860XAE - 256
860XBE - 258
861E - 260
808AE - 262
808BE - 264
808ME - 266
808SE - 268
5703E - 270

# 5104E

## ellite

**Separatori portabottiglie a richiesta.**
Bottle separators on demand.

**Cod. DPBE (1 Pcs Bianco/White) - Cod. DPBEAV (1 Pcs Grigio Ral7035/Grey Ral7035) - Cod. DPBEAR (1 Pcs Ardesia Ral7043/Slate Ral7043)**
**Cod. FEDPBE (4 Pcs Bianco/White) - Cod. FEDPBEAV (4 Pcs Grigio Ral7035/Grey Ral7035) - Cod. DPBEAR (4 Pcs Ardesia Ral7043/Slate Ral7043)**

**Estraibile Jolly due piani ELLITE.**
Two shelves extractable Jolly basket ELLITE range.

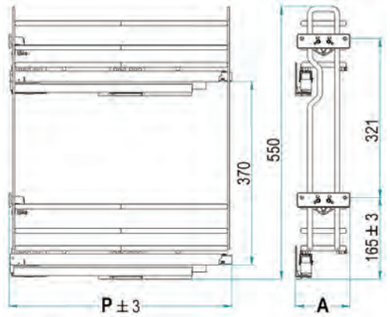


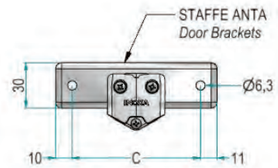


**5104 E (AS) Y / 15 - 45 P CB**

**Optional AS -**
Anti-scivolo
*Anti-slip*

Imballo singolo
*Single packaging*

**Larghezza / *Width***

| | L [mm] | A[mm] | C[mm] |
|---|---|---|---|
| 15 | 150 | 110 | 87 |
| 20 | 200 | 160 | 137 |
| 25 | 250 | 210 | 187 |

**Profondità / *Depth***

| | P [mm] |
|---|---|
| 28* | 275 |
| 45 | 450 |
| 50 | 500 |

* Solo Larghezza 15cm
*Only for 15cm Width*

**Finiture / *Finishing* -**

| Cod. | Descr. | Caratteristiche | Features |
|---|---|---|---|
| CB | "Cromo Bianco" | Cesto cromato, Fondo bianco | Chromed Basket, "White" Bottom |
| CG | "Cromo Grigio" | Cesto cromato, Fondo grigio | Chromed Basket, "Grey" Bottom |
| TT | "Titanio" | Cesto nichelato nero protetto, Fondo "Ardesia" | Black nickel coated Basket, "Slate" Bottom |
| AR | "Ardesia" (RAL7043) | Cesto verniciato "Ardesia", Fondo "Ardesia" | "Slate" painted Basket, "Slate" Bottom |
| CH | "Champagne" | Cesto verniciato "Champagne", Fondo "Champagne" | "Champagne" painted Basket, "Champagne" Bottom |

**Soft-Close di serie** / Soft-Close as standard
**Trattamento antiscivolo a richiesta** / Antislip treatment on demand

**Portata guide kg 40**
Slides load capacity kg 40

# 5124E

## ellite

**Separatori portabottiglie a richiesta.**
Bottle separators on demand.
**Cod. DPBE (1 Pcs Bianco/White) - Cod. DPBEAV (1 Pcs Grigio Ral7035/ Grey Ral7035) - Cod. DPBEAR (1 Pcs Ardesia Ral7043/Slate Ral7043) Cod. FEDPBE (4 Pcs Bianco/White) - Cod. FEDPBEAV (4 Pcs Grigio Ral7035/Grey Ral7035) - Cod. DPBEAR (4 Pcs Ardesia Ral7043/Slate Ral7043)**

**Estraibile jolly tre piani ELLITE.**
Three shelves extractable Jolly basket ELLITE range.

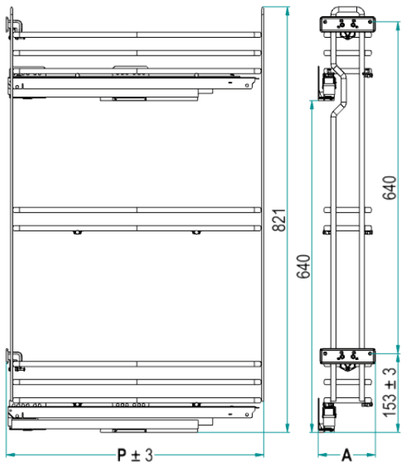


**5124 E (AS) Y / 15 - 45 P CB**

**Optional AS -** Anti-scivolo / *Anti-slip*

Imballo singolo *Single packaging*

**Larghezza / *Width***

| | L [mm] | A[mm] | C[mm] |
|---|---|---|---|
| 15 | 150 | 110 | 87 |

**Profondità / *Depth***

| | P [mm] |
|---|---|
| 45 | 450 |

**Finiture / *Finishing* -**

| Cod. | Descr. | Caratteristiche | Features |
|---|---|---|---|
| CB | "Cromo Bianco" | Cesto cromato, Fondo bianco | Chromed Basket, "White" Bottom |
| CG | "Cromo Grigio" | Cesto cromato, Fondo grigio | Chromed Basket, "Grey" Bottom |
| TT | "Titanio" | Cesto nichelato nero protetto, Fondo "Ardesia" | Black nickel coated Basket, "Slate" Bottom |
| AR | "Ardesia" (RAL7043) | Cesto verniciato "Ardesia", Fondo "Ardesia" | "Slate" painted Basket, "Slate" Bottom |
| CH | "Champagne" | Cesto verniciati "Champagne", Fondo "Champagne" | "Champagne" painted Basket, "Champagne" Bottom |

**Soft-Close di serie** / Soft-Close as standard
**Trattamento antiscivolo a richiesta** / Antislip treatment on demand
**Portata guide kg 40**
Slides load capacity kg 40

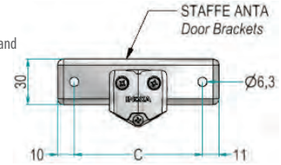


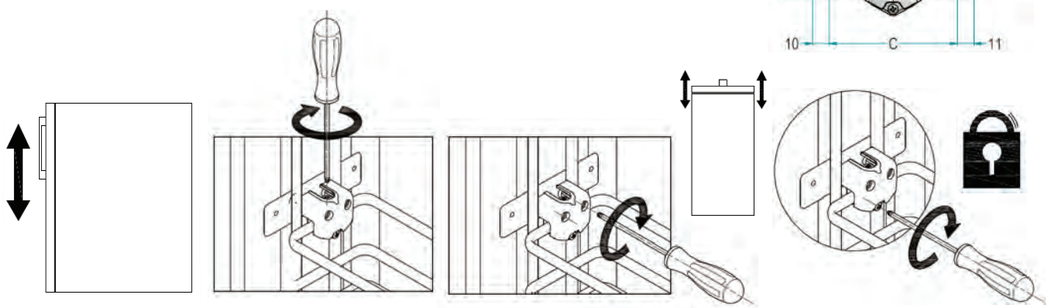



# 5124EP

## ellite

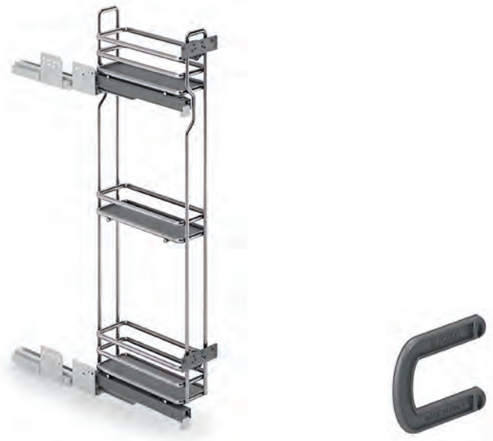

**Separatori portabottiglie a richiesta.**
Bottle separators on demand.
**Cod. DPBE (1 Pcs Bianco/White) - Cod. DPBEAV (1 Pcs Grigio Ral7035/ Grey Ral7035) - Cod. DPBEAR (1 Pcs Ardesia Ral7043/Slate Ral7043) Cod. FEDPBE (4 Pcs Bianco/White) - Cod. FEDPBEAV (4 Pcs Grigio Ral7035/Grey Ral7035) - Cod. DPBEAR (4 Pcs Ardesia Ral7043/Slate Ral7043)**

**Estraibile jolly pensile tre piani ELLITE.**
Three shelves extractable Jolly basket ELLITE range.

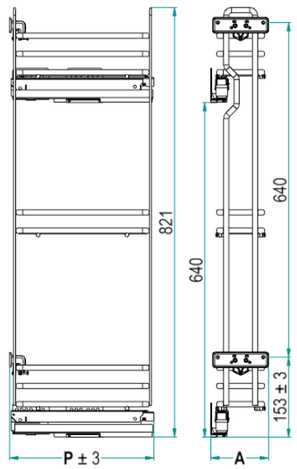


**5124 E P (AS) Y / 15 - 28 P CB**

**Optional AS -** Anti-scivolo / *Anti-slip*

Imballo singolo *Single packaging*

**Larghezza / *Width***

| | L [mm] | A[mm] | C[mm] |
|---|---|---|---|
| 15 | 150 | 110 | 87 |

**Profondità / *Depth***

| | P [mm] |
|---|---|
| 28 | 275 |

**Finiture / *Finishing* -**

| Cod. | Descr. | Caratteristiche | Features |
|---|---|---|---|
| CB | "Cromo Bianco" | Cesto cromato, Fondo bianco | Chromed Basket, "White" Bottom |
| CG | "Cromo Grigio" | Cesto cromato, Fondo grigio | Chromed Basket, "Grey" Bottom |
| TT | "Titanio" | Cesto nichelato nero protetto, Fondo "Ardesia" | Black nickel coated Basket, "Slate" Bottom |
| AR | "Ardesia" (RAL7043) | Cesto verniciato "Ardesia", Fondo "Ardesia" | "Slate" painted Basket, "Slate" Bottom |
| CH | "Champagne" | Cesto verniciati "Champagne", Fondo "Champagne" | "Champagne" painted Basket, "Champagne" Bottom |

**Soft-Close di serie** / Soft-Close as standard
**Trattamento antiscivolo a richiesta** / Antislip treatment on demand
**Portata guide kg 40**
Slides load capacity kg 40

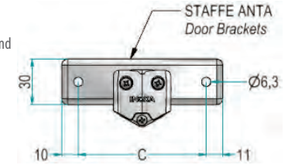


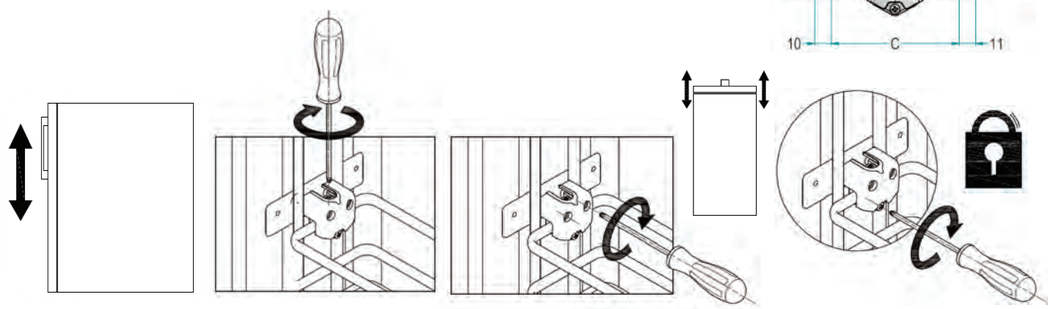

# 5102E

## ellite

**Estraibile due piani ELLITE.**
Two Shelves extractable basket ELLITE range.

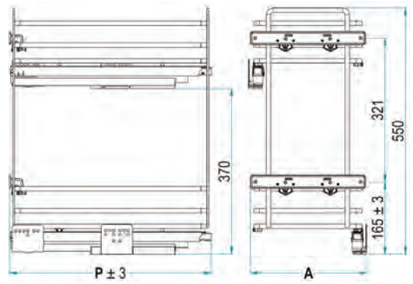


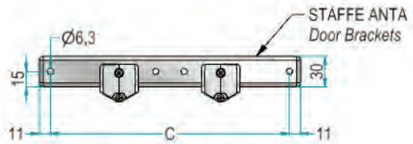


**5102 E (AS) Y / 30 - 45 P CB**

**Optional AS -**
Anti-scivolo
*Anti-slip*

Imballo singolo
*Single packaging*

**Larghezza / *Width***

| | L [mm] | A[mm] | C[mm] |
|---|---|---|---|
| 30 | 300 | 260 | 235 |
| 40 | 400 | 360 | 335 |
| 45 | 450 | 410 | 385 |
| 50 | 500 | 460 | 435 |
| 60 | 600 | 560 | 535 |

**Profondità / *Depth***

| | P [mm] |
|---|---|
| 45 | 450 |
| 50 | 500 |

**Finiture / *Finishing* -**

| Cod. | Descr. | Caratteristiche | Features |
|---|---|---|---|
| CB | "Cromo Bianco" | Cesto cromato, Fondo bianco | Chromed Basket, "White" Bottom |
| CG | "Cromo Grigio" | Cesto cromato, Fondo grigio | Chromed Basket, "Grey" Bottom |
| TT | "Titanio" | Cesto nichelato nero protetto, Fondo "Ardesia" | Black nickel coated Basket, "Slate" Bottom |
| AR | "Ardesia" (RAL7043) | Cesto verniciato "Ardesia", Fondo "Ardesia" | "Slate" painted Basket, "Slate" Bottom |
| CH | "Champagne" | Cesto verniciati "Champagne", Fondo "Champagne" | "Champagne" painted Basket, "Champagne" Bottom |

**Soft-Close di serie** / Soft-Close as standard
**Trattamento antiscivolo a richiesta** / Antislip treatment on demand

**Portata guide kg 40**
Slides load capacity kg 40

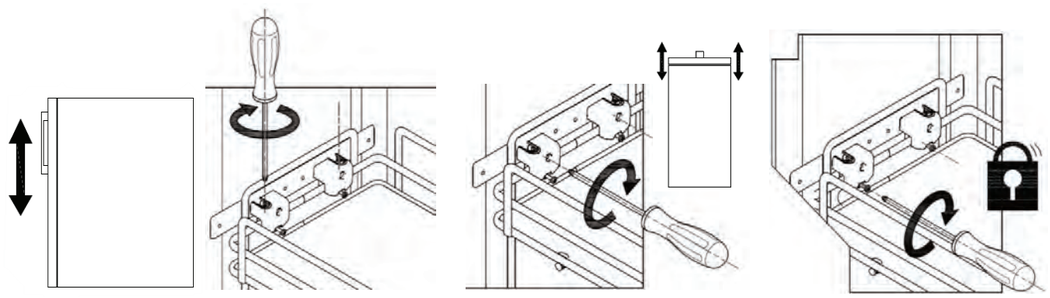

# 5105E

## ellite

**Estraibile Portapane ELLITE.**
Extractable breadbasket ELLITE range.

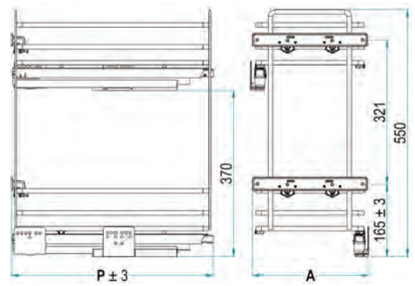


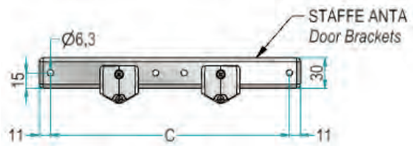


**5105 E (AS) Y / 30 - 45 P CB**

**Optional AS -**
Anti-scivolo
*Anti-slip*

Imballo singolo
*Single packaging*

**Larghezza / *Width***

| | L [mm] | A[mm] | C[mm] |
|---|---|---|---|
| 30 | 300 | 260 | 235 |
| 40 | 400 | 360 | 335 |
| 45 | 450 | 410 | 385 |

**Profondità / *Depth***

| | P [mm] |
|---|---|
| 45 | 450 |
| 50 | 500 |

**Finiture / *Finishing* -**

| Cod. | Descr. | Caratteristiche | Features |
|---|---|---|---|
| CB | "Cromo Bianco" | Cesto cromato, Fondo bianco | Chromed Basket, "White" Bottom |
| CG | "Cromo Grigio" | Cesto cromato, Fondo grigio | Chromed Basket, "Grey" Bottom |
| TT | "Titanio" | Cesto nichelato nero protetto, Fondo "Ardesia" | Black nickel coated Basket, "Slate" Bottom |
| AR | "Ardesia" (RAL7043) | Cesto verniciato "Ardesia", Fondo "Ardesia" | "Slate" painted Basket, "Slate" Bottom |
| CH | "Champagne" | Cesto verniciati "Champagne", Fondo "Champagne" | "Champagne" painted Basket, "Champagne" Bottom |

**Soft-Close di serie** / Soft-Close as standard
**Trattamento antiscivolo a richiesta** / Antislip treatment on demand

**Portata guide kg 40**
Slides load capacity kg 40

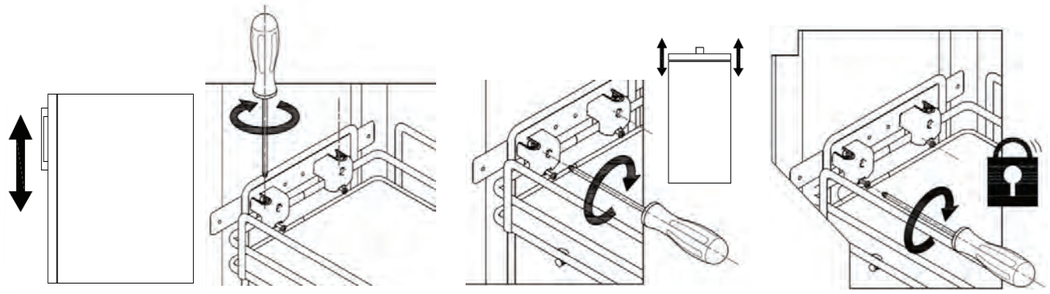

# 5107E

## ellite

**Estraibile porta detersivi con guide laterali e distanziali.**
Extractable detergent basket with lateral slides and spacers ELLITE range.

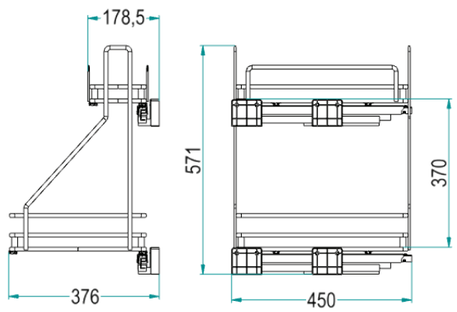


**5107 E Y / 45 DX CB**

**Verso / *Hand* -**
DX - *RIGHT*
SX - *LEFT*

**Finitura / *Finishing* -**

| Cod. | Descr. | Caratteristiche | Features |
|---|---|---|---|
| CB | "Cromo Bianco" | Cesto cromato, Fondo bianco | Chromed Basket, "White" Bottom |
| CG | "Cromo Grigio" | Cesto cromato, Fondo grigio | Chromed Basket, "Grey" Bottom |
| TT | "Titanio" | Cesto nichelato nero protetto, Fondo "Ardesia" | Black nickel coated Basket, "Slate" Bottom |
| AR | "Ardesia" (RAL7043) | Cesto verniciato "Ardesia", Fondo "Ardesia" | "Slate" painted Basket, "Slate" Bottom |
| CH | "Champagne" | Cesto verniciati "Champagne", Fondo "Champagne" | "Champagne" painted Basket, "Champagne" Bottom |

**Soft-Close di serie** / Soft-Close as standard
**Trattamento antiscivolo a richiesta** / Antislip treatment on demand
**Portata guide kg 40**
Slides load capacity kg 40

# 5144E

## ellite

**Separatori portabottiglie a richiesta.**
Bottle separators on demand.

**Cod. DPBE (1 Pcs Bianco/White) - Cod. DPBEAV (1 Pcs Grigio Ral7035/Grey Ral7035) - Cod. DPBEAR (1 Pcs Ardesia Ral7043/Slate Ral7043)**
**Cod. FEDPBE (4 Pcs Bianco/White) - Cod. FEDPBEAV (4 Pcs Grigio Ral7035/Grey Ral7035) - Cod. DPBEAR (4 Pcs Ardesia Ral7043/Slate Ral7043)**

**Estraibile jolly porta teglie.**
Extractable basket for baking trays.

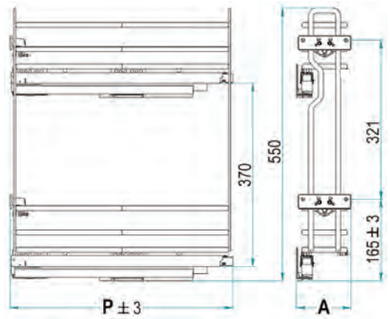


**5144 E Y / 15 - 50 P CB**

Imballo singolo
*Single packaging*

**Larghezza / *Width***

| | L [mm] | A[mm] | C[mm] |
|---|---|---|---|
| 15 | 150 | 110 | 87 |

**Profondità / *Depth***

| | P [mm] |
|---|---|
| 50 | 500 |

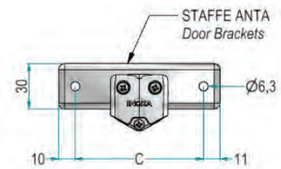


**Finiture / *Finishing* -**

| Cod. | Descr. | Caratteristiche | Features |
|---|---|---|---|
| CB | "Cromo Bianco" | Cesto cromato, Fondo bianco | Chromed Basket, "White" Bottom |
| CG | "Cromo Grigio" | Cesto cromato, Fondo grigio | Chromed Basket, "Grey" Bottom |
| TT | "Titanio" | Cesto nichelato nero protetto, Fondo "Ardesia" | Black nickel coated Basket, "Slate" Bottom |
| AR | "Ardesia" (RAL7043) | Cesto verniciato "Ardesia", Fondo "Ardesia" | "Slate" painted Basket, "Slate" Bottom |
| CH | "Champagne" | Cesto verniciato "Champagne", Fondo "Champagne" | "Champagne" painted Basket, "Champagne" Bottom |

**Soft-Close di serie** / Soft-Close as standard
**Trattamento antiscivolo a richiesta** / Antislip treatment on demand
**Portata guide kg 40**
Slides load capacity kg 40

# 5132E

**ellite**

**Estraibile multifunzione "cook-it-all" - Estrazione manuale.**
Multifunction basket "cook-it-all" - Manual extraction ELLITE range.

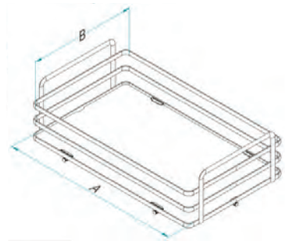


**Dim. Cesto / *Basket Size* -**

| Cod. | A x B [mm] | L [mm] |
|---|---|---|
| 5132E 30 | 400 x 220 | 300 |
| 5132E 40 | 400 x 320 | 400 |

* Altezza interna utile: 70 mm
*Inside Height: 70 mm*

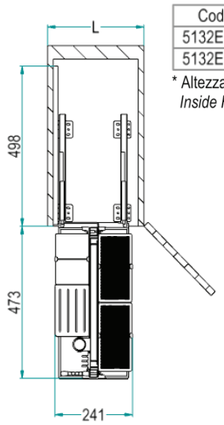


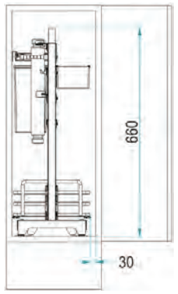


**Il codice si riferisce all'articolo completo (telaio + cesti)**
The code refers to the whole article (frame + baskets)

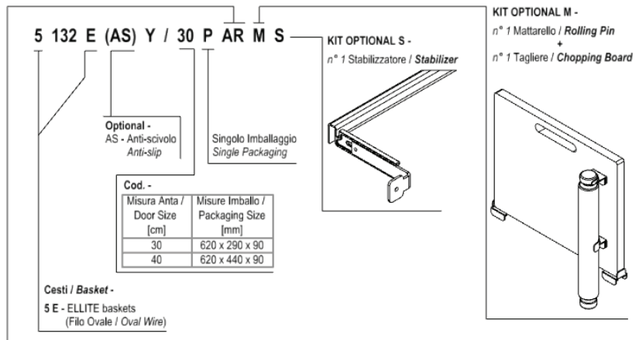


**Finitura - *Finishing* -**

| Cod. | Descr. | Caratteristiche | Features |
|---|---|---|---|
| CB | "Cromo Bianco" | Cesto Cromato, Fondo Bianco, Struttura verniciata RAL7035 | Chromed Basket, white Bottom, "RAL7035" grey painted Structure |
| CG | "Cromo Grigio" | Cesto Cromato, Fondo Grigio, Struttura verniciata RAL7035 | Chromed Basket, grey Bottom, "RAL7035" grey painted Structure |
| TT | "Titanio" | Cesto Nichelato Nero Protetto, Fondo "Ardesia", Struttura verniciata "Ardesia" (RAL7043) | Black nickel coated Basket, "Slate" painted Bottom and Structure |
| AR | "Ardesia" | Cesto e struttura verniciati "Ardesia", Fondo "Ardesia" (RAL7043) | "Slate" painted Basket and Structure, "Slate" Bottom |
| CH | "Champagne" | Cesto e struttura verniciati "Champagne", Fondo "Champagne" | "Champagne" painted Structure and Basket, "Champagne" Panel |

**Soft-Close di serie** / Soft-Close as standard
**Trattamento antiscivolo a richiesta** / Antislip treatment on demand
**Portata guide kg 40**
Slides load capacity kg 40

# 5132EA

**ellite**

**Estraibile multifunzione “cook-it-all” con attacco anta.**
Multifunction basket “cook-it-all” with door fixing brackets ELLITE range.

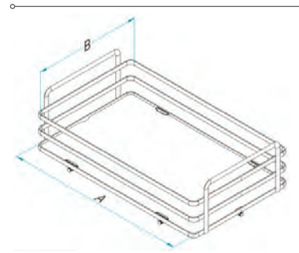


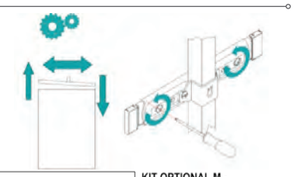

**Il codice si riferisce all’articolo completo (telaio + cesti)**
The code refers to the whole article (frame + baskets)

**5 132 E A (AS) Y / 30 P AR M S**

**Cesti / *Basket* -**
**5 E -** ELLITE baskets (Filo Ovale / *Oval Wire*)

**Optional -**
AS - Anti-scivolo *Anti-slip*

Singolo Imballaggio *Single Packaging*

**Cod. -**

| Misura Anta / Door Size [cm] | Misure Imballo / Packaging Size [mm] |
|---|---|
| 30 | 620 x 290 x 90 |
| 40 | 620 x 440 x 90 |

**KIT OPTIONAL S -**
*n° 1* Stabilizzatore / ***Stabilizer***

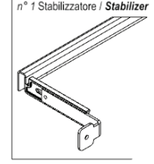

**KIT OPTIONAL M -**
*n° 1* Mattarello / ***Rolling Pin***
+
*n° 1* Tagliere / ***Chopping Board***

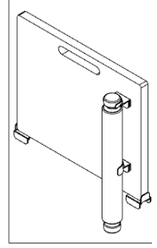

**Dim. Cesto / *Basket Size* -**

| Cod. | A x B [mm] | L [mm] |
|---|---|---|
| 5132EA 30 | 400 x 238 | 300 |
| 5132EA 40 | 400 x 338 | 400 |

* Altezza interna utile: 70 mm
*Inside Height: 70 mm*

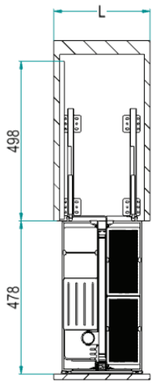


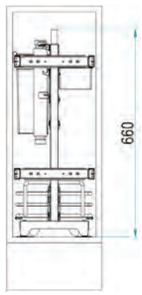


**Finitura - *Finishing* -**

| Cod. | Descr. | Caratteristiche | Features |
|---|---|---|---|
| CB | "Cromo Bianco" | Cesto Cromato, Fondo Bianco, Struttura verniciata RAL7035 | Chromed Basket, white Bottom, "RAL7035" grey painted Structure |
| CG | "Cromo Grigio" | Cesto Cromato, Fondo Grigio, Struttura verniciata RAL7035 | Chromed Basket, grey Bottom, "RAL7035" grey painted Structure |
| TT | "Titanio" | Cesto Nichelato Nero Protetto, Fondo "Ardesia", Struttura verniciata "Ardesia" (RAL7043) | Black nickel coated Basket, "Slate" painted Bottom and Structure |
| AR | "Ardesia" | Cesto e struttura verniciati "Ardesia", Fondo "Ardesia" (RAL7043) | "Slate" painted Basket and Structure, "Slate" Bottom |
| CH | "Champagne" | Cesto e struttura verniciati "Champagne", Fondo "Champagne" | "Champagne" painted Structure and Basket, "Champagne" Panel |

**Soft-Close di serie** / Soft-Close as standard
**Trattamento antiscivolo a richiesta** / Antislip treatment on demand

**Portata guide kg 40**
Slides load capacity kg 40

# 5202E

## ellite

**Cestello Cassetto estraibile.**
Extractable Drawer basket ELLITE range.

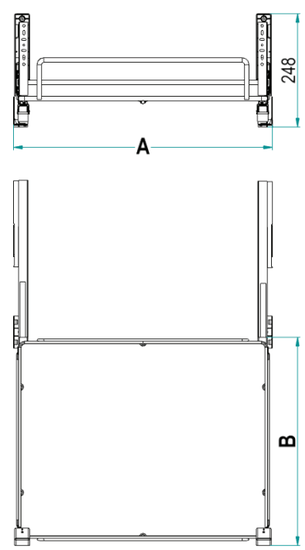


**5202 E (AS) Y / 30 - 45 P CB**

**Optional AS -**
Anti-scivolo
*Anti-slip*

Imballo singolo
*Single packaging*

**Cod.**

| Misura Anta / Door Size [cm] | L [mm] | A[mm] |
|---|---|---|
| 30 | 300 | 264 |
| 40 | 400 | 364 |
| 45 | 450 | 414 |
| 50 | 500 | 464 |
| 60 | 600 | 564 |
| 70 | 700 | 664 |
| 80 | 800 | 764 |
| 90 | 900 | 864 |

**Profondità / *Depth***

| | B [mm] |
|---|---|
| 45 | 456 |
| 50 | 506 |

**Finiture / *Finishing* -**

| Cod. | Descr. | Caratteristiche | Features |
|---|---|---|---|
| CB | "Cromo Bianco" | Cesto cromato, Fondo bianco | Chromed Basket, "White" Bottom |
| CG | "Cromo Grigio" | Cesto cromato, Fondo grigio | Chromed Basket, "Grey" Bottom |
| TT | "Titanio" | Cesto nichelato nero protetto, Fondo "Ardesia" | Black nickel coated Basket, "Slate" Bottom |
| AR | "Ardesia" (RAL7043) | Cesto verniciato "Ardesia", Fondo "Ardesia" | "Slate" painted Basket, "Slate" Bottom |
| CH | "Champagne" | Cesto verniciati "Champagne", Fondo "Champagne" | "Champagne" painted Basket, "Champagne" Bottom |

**Soft-Close di serie** / Soft-Close as standard
**Trattamento antiscivolo a richiesta** / Antislip treatment on demand

**Portata guide kg 40**
Slides load capacity kg 40

# 5202ED

## ellite

**Cassetto estraibile con distanziali - estrazione manuale.**
Drawer basket with spacers - manual extraction ELLITE range.

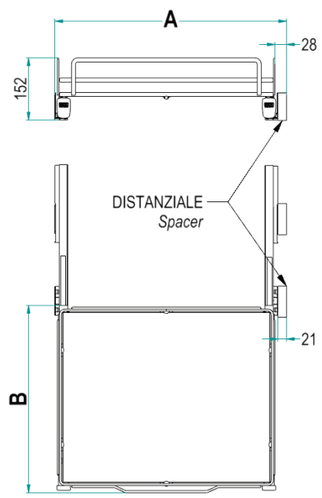


**5202 E D (AS) Y / 30 - 45 P CB**

**Optional AS -**
Anti-scivolo
*Anti-slip*

Imballo singolo
*Single packaging*

**Cod.**

| Misura Anta / Door Size [cm] | L [mm] | A[mm] | n° Spacers |
|---|---|---|---|
| 30 | 300 | 264 | 2 |
| 40 | 400 | 364 | 2 |
| 45 | 450 | 414 | 2 |
| 50 | 500 | 464 | 2 |
| 60 | 600 | 564 | 2 |
| 70 | 700 | 664 | 4 |
| 80 | 800 | 764 | 4 |
| 90 | 900 | 864 | 4 |

**Profondità / *Depth***

| | B [mm] |
|---|---|
| 45 | 456 |
| 50 | 506 |

**Finiture / *Finishing* -**

| Cod. | Descr. | Caratteristiche | Features |
|---|---|---|---|
| CB | "Cromo Bianco" | Cesto cromato, Fondo bianco | Chromed Basket, "White" Bottom |
| CG | "Cromo Grigio" | Cesto cromato, Fondo grigio | Chromed Basket, "Grey" Bottom |
| TT | "Titanio" | Cesto nichelato nero protetto, Fondo "Ardesia" | Black nickel coated Basket, "Slate" Bottom |
| AR | "Ardesia" (RAL7043) | Cesto verniciato "Ardesia", Fondo "Ardesia" | "Slate" painted Basket, "Slate" Bottom |
| CH | "Champagne" | Cesto verniciati "Champagne", Fondo "Champagne" | "Champagne" painted Basket, "Champagne" Bottom |

**Soft-Close di serie** / Soft-Close as standard
**Trattamento antiscivolo a richiesta** / Antislip treatment on demand

**Portata guide kg 40**
Slides load capacity kg 40

# 5207E

## ellite

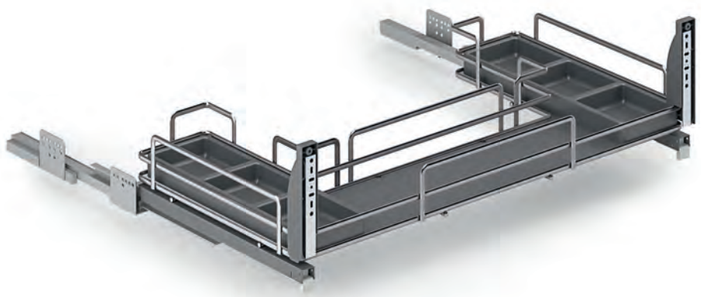

**Cestello sottolavello.**
Undersink basket.

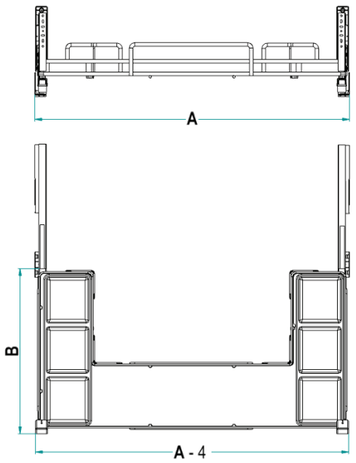


**5207 E Y / 90 - 45 P CB**

Imballo singolo
*Single packaging*

**Cod.**

| Misura Anta / Door Size [cm] | L [mm] | A[mm] |
|---|---|---|
| 90 | 900 | 864 |

**Profondità / *Depth***

| | B [mm] |
|---|---|
| 45 | 456 |

**Finiture / *Finishing* -**

| Cod. | Descr. | Caratteristiche | Features |
|---|---|---|---|
| CB | "Cromo Bianco" | Cesto cromato, Fondo bianco | Chromed Basket, "White" Bottom |
| CG | "Cromo Grigio" | Cesto cromato, Fondo grigio | Chromed Basket, "Grey" Bottom |
| TT | "Titanio" | Cesto nichelato nero protetto, Fondo "Ardesia" | Black nickel coated Basket, "Slate" Bottom |
| AR | "Ardesia" (RAL7043) | Cesto verniciato "Ardesia", Fondo "Ardesia" | "Slate" painted Basket, "Slate" Bottom |
| CH | "Champagne" | Cesto verniciati "Champagne", Fondo "Champagne" | "Champagne" painted Basket, "Champagne" Bottom |

**Soft-Close di serie** / Soft-Close as standard
**Trattamento antiscivolo a richiesta** / Antislip treatment on demand
**Vaschette in plastica incluse** / Plastic Trays included
**Portata guide kg 40**
Slides load capacity kg 40

# 803AE

## ellite

Cod. 803MADX - 803MASX

Cod. 1803EKIT (x 2 scatole/boxes)

**Dynamic Corner.**
Dyanmic Corner.

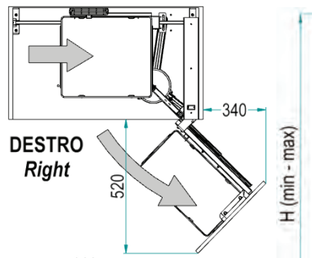


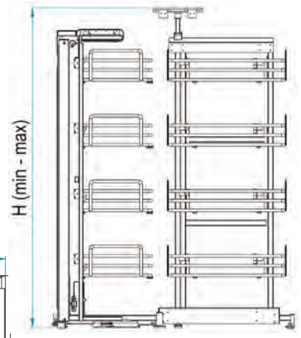


* Altezza interna utile cesti: 70 mm
*Inside Height Baskets: 70 mm*

**Il codice si riferisce all'articolo completo (telaio + cesti)**
The code refers to the whole article (frame + baskets)

**803 A E (AS) / SX AR**

**Tipo Cesto** / ***Basket Type***
E - *Ellite*

**Optional -**
AS - Anti-scivolo / *Anti-slip*

**Verso** / ***Hand***
SX: *Left*
DX: *Right*

**Altezza** / ***Height*** -

| Code | H [mm] Min-Max |
|---|---|
| A | 1100 - 1260 |

**n° Cesti** / ***n° Baskets*** -

| | |
|---|---|
| A | 4+4 |

**Finiture** / ***Finishing*** -

| Cod. | Descr. | Caratteristiche | Features |
|---|---|---|---|
| CB | "Cromo Bianco" | Cesto Cromato, Fondo Bianco, Struttura verniciata RAL7035 | Chromed Basket, white Bottom, "RAL7035" grey painted Structure |
| CG | "Cromo Grigio" | Cesto Cromato, Fondo Grigio, Struttura verniciata RAL7035 | Chromed Basket, grey Bottom, "RAL7035" grey painted Structure |
| TT | "Titanio" | Cesto Nichelato Nero Protetto, Fondo "Ardesia", Struttura verniciata RAL7043 | Black Nickel coated Basket, RAL7043 painted Panel and Structure |
| AR | "Ardesia" | Cesto e struttura verniciati "Ardesia", Fondo "Ardesia" (RAL7043) | "Slate" painted Basket and Structure, "Slate" Bottom |
| CH | "Champagne" | Cesto e struttura verniciati "Champagne", Fondo "Champagne" | "Champagne" painted Structure and Basket, "Champagne" Panel |

**Massimo Carico** / ***Load Capacity kg*** -

20 30

**Soft-Close di serie** / Soft-Close as standard
**Trattamento antiscivolo a richiesta** / Antislip treatment on demand

# 803BE

## ellite

Cod. 803MBDX - 803MBSX

Cod. 1803EKIT

**Dynamic Corner.**
Dyanmic Corner.

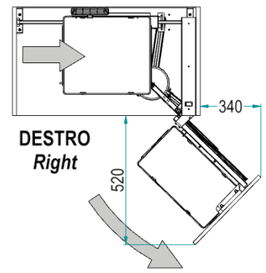


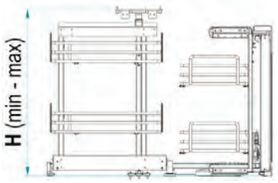


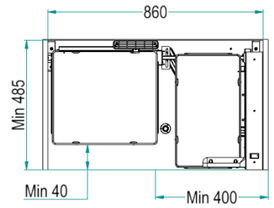


* Altezza interna utile cesti: 70 mm
*Inside Height Baskets: 70 mm*

**Il codice si riferisce all'articolo completo (telaio + cesti)**
The code refers to the whole article (frame + baskets)

**803 B E (AS) / SX AR**

- **Tipo Cesto** / ***Basket Type*** — E - *Ellite*
- **Optional -** — AS - Anti-scivolo / *Anti-slip*
- **Verso** / ***Hand*** — SX: *Left*; DX: *Right*

**Altezza** / ***Height*** **-**

| Code | H [mm] Min-Max |
|---|---|
| B | 640 - 800 |

**n° Cesti** / ***n° Baskets*** **-**

| | |
|---|---|
| B | 2+2 |

**Finiture** / ***Finishing*** **-**

| Cod. | Descr. | Caratteristiche | Features |
|---|---|---|---|
| CB | "Cromo Bianco" | Cesto Cromato, Fondo Bianco, Struttura verniciata RAL7035 | Chromed Basket, white Bottom, "RAL7035" grey painted Structure |
| CG | "Cromo Grigio" | Cesto Cromato, Fondo Grigio, Struttura verniciata RAL7035 | Chromed Basket, grey Bottom, "RAL7035" grey painted Structure |
| TT | "Titanio" | Cesto Nichelato Nero Protetto, Fondo "Ardesia", Struttura verniciata RAL7043 | Black Nickel coated Basket, RAL7043 painted Panel and Structure |
| AR | "Ardesia" | Cesto e struttura verniciati "Ardesia", Fondo "Ardesia" (RAL7043) | "Slate" painted Basket and Structure, "Slate" Bottom |
| CH | "Champagne" | Cesto e struttura verniciati "Champagne", Fondo "Champagne" | "Champagne" painted Structure and Basket, "Champagne" Panel |

**Massimo Carico** / ***Load Capacity*** **kg -**

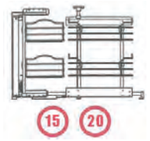


**Soft-Close di serie** / Soft-Close as standard
**Trattamento antiscivolo a richiesta** / Antislip treatment on demand

# 846BE

## ellite

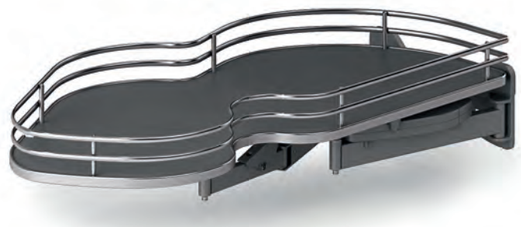

**Cod. 846S/1AV**
**A richiesta** / On demand

**SOFT-CLOSE**
**Tempi di montaggio:**
**90" a piano**
Installation time:
90 seconds per shelf

**Combi's 2 - Ripiani girevoli ad estrazione totale per angolo base.**
Combi's 2 - Rotating full extraction shelves for corner base unit.

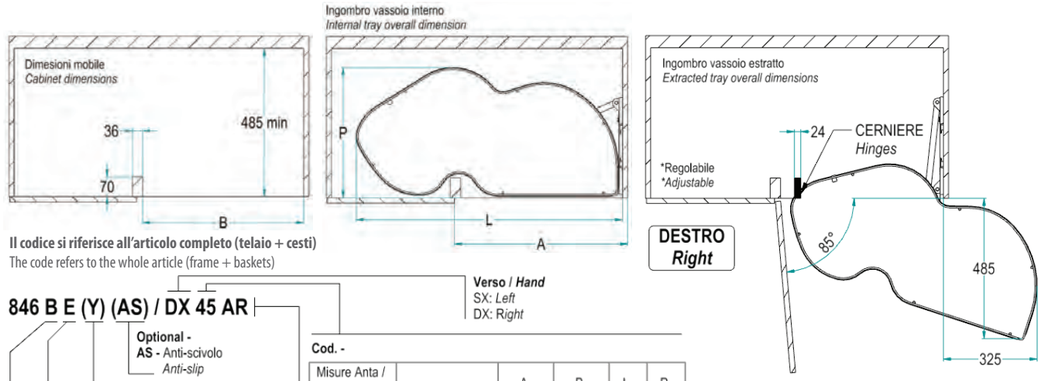


**DESTRO**
***Right***

**Il codice si riferisce all'articolo completo (telaio + cesti)**
The code refers to the whole article (frame + baskets)

**846 B E (Y) (AS) / DX 45 AR**

**Optional -**
**AS -** Anti-scivolo
*Anti-slip*

**Optional**
**Y -** Soft Close

**Balcone** / ***Rim***
**E - for Ellite**
Filo Ovale / *Oval Wire*

**Imballo / Packaging**
**B -** Coppia di meccanismi per mobile base
*Couple of mechanisms for base cabinet*
**U -** Meccanismo Singolo per mobile base
*Single Mechanism for base cabinet*

**Verso** / ***Hand***
SX: *Left*
DX: *Right*

**Cod. -**

| Misure Anta / Door Size [cm] | Forma / Shape | A [mm] | B [mm] | L [mm] | P [mm] |
|---|---|---|---|---|---|
| 45 | | 450 | 414 | 810 | 485 |
| 50 | | 500 | 464 | 850 | 485 |
| 60 | | 600 | 564 | 950 | 485 |

**Finitura - *Finishing***

| Cod. | Descr. | Caratteristiche | Features |
|---|---|---|---|
| CB | "Cromo Bianco" | Cesto Cromato, Fondo Bianco, Struttura verniciata RAL7035 | Chromed Basket, white Bottom, "RAL7035" grey painted Structure |
| T | "Titanio" | Cesto Nichelato Nero Protetto, Fondo "Ardesia", Struttura verniciata "Ardesia" (RAL7043) | Black nickel coated Basket, "Slate" painted Bottom and Structure |
| AR | "Ardesia" | Cesto e struttura verniciati "Ardesia", Fondo "Ardesia" (RAL7043) | "Slate" painted Basket and Structure, "Slate" Bottom |
| CH | "Champagne" | Cesto e struttura verniciati "Champagne", Pannello "Champagne" | "Champagne" painted Structure and Basket, "Champagne" Bottom |

* Altezza interna utile cesto: 65 mm
*Inside Height Basket: 65 mm*
* Altezza meccanismo + cesto: 200 mm
*Height Structure + Basket: 200 mm*

**Portata kg 20 per piano**
Loading capacity 20 kg per shelf

**Soft-Close di serie** / Soft-Close as standard
**Trattamento antiscivolo a richiesta** / Antislip treatment on demand
**Ogni livello è a libera installazione sul fianco del mobile (no tubo)** / Each shelf can be freely installed on the side panel of the cabinet
**Per la colonna h. 1320 mm ordinare due articoli a due piani** / For column h.1320 mm, please order 2 kits of 2 shelves

# 839AE

**ellite**

Cod. 839MA40 - 839MA45 - 839MA50 - 839MA60

Cod. 1839EKIT40 - 1839EKIT45 - 1839EKIT50 - 1839EKIT60 (x 2 scatole/boxes)

**Compact. Meccanismo angolare reversibile con cesti totalmente estraibili.**
Compact. Reversible mechanism with 8 fully extractable baskets.

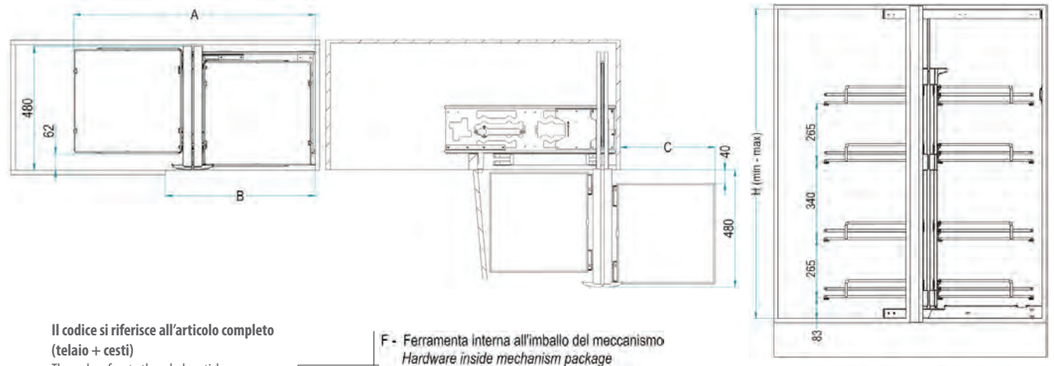


**Il codice si riferisce all'articolo completo (telaio + cesti)**
The code refers to the whole article (frame + baskets)

**839 A E (AS) / 45 AR (F)**

**Optional -**
**AS -** Anti-scivolo
*Anti-slip*

**Cesti / *Basket* -**
**E -** Ellite baskets
(Filo Ovare / *Oval Wire*)

**F -** Ferramenta interna all'imballo del meccanismo
*Hardware inside mechanism package*

**Cod. -**

| Misure Anta / Door Size [cm] | A [mm] | B [mm] | C [mm] |
|---|---|---|---|
| 40 | 700 | 364 | 190 |
| 45 | 700 | 414 | 240 |
| 50 | 830 | 464 | 290 |
| 60 | 930 | 564 | 390 |

**Altezza / *Height***

| Code | H [mm] | n° Baskets |
|---|---|---|
| A | 1185-1505 | 4+4 |

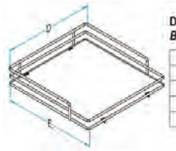


**Dimensione Cesto**
***Basket Size -***

| Cod. | D x E [mm] |
|---|---|
| 40 | 407 x 215 |
| 45 | 407 x 265 |
| 50 | 407 x 315 |
| 60 | 407 x 415 |

* Altezza interna utile: 70 mm
*Inside Height: 70 mm*

**Max portata kg 60**
Maximum loading capacity 60 kg

**Finitura - *Finishing* -**

| Cod. | Descr. | Caratteristiche | Features |
|---|---|---|---|
| CB | "Cromo Bianco" | Cesto Cromato, Fondo Bianco, Struttura verniciata RAL7035 | Chromed Basket, white Bottom, "RAL7035" grey painted Structure |
| TT | "Titanio" | Cesto Nichelato Nero Protetto, Fondo "Ardesia", Struttura verniciata "Ardesia" (RAL7043) | Black nickel coated Basket, "Slate" painted Bottom and Structure |
| AR | "Ardesia" | Cesto e struttura verniciati "Ardesia", Fondo "Ardesia" (RAL7043) | "Slate" painted Basket and Structure, "Slate" Bottom |
| CH | "Champagne" | Cesto e struttura verniciati "Champagne", Fondo "Champagne" | "Champagne" painted Structure and Basket, "Champagne" Panel |

**Soft-Close di serie** / Soft-Close as standard
**Trattamento antiscivolo a richiesta** / Antislip treatment on demand

# 839BE

## ellite

Cod. 839M40 - 839M45 - 839M50 - 839M60

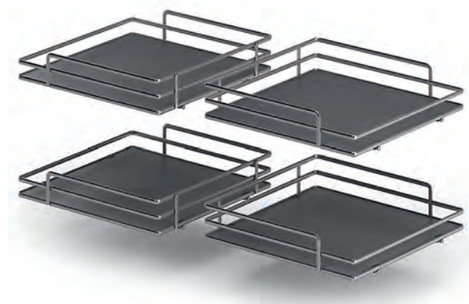

Cod. 1839EKIT40 - 1839EKIT45 - 1839EKIT50 - 1839EKIT60

**Compact. Meccanismo angolare reversibile con cesti totalmente estraibili.**
Compact. Reversible mechanism with 4 fully extractable baskets.

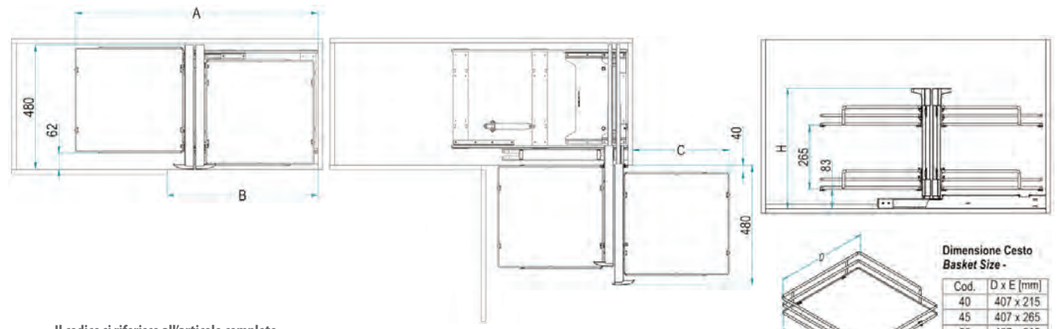


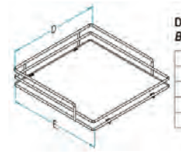


**Dimensione Cesto**
***Basket Size -***

| Cod. | D x E [mm] |
|---|---|
| 40 | 407 x 215 |
| 45 | 407 x 265 |
| 50 | 407 x 315 |
| 60 | 407 x 415 |

* Altezza interna utile: 70 mm
*Inside Height: 70 mm*

**Max portata kg 40**
Maximum loading capacity 40 kg

**Il codice si riferisce all'articolo completo (telaio + cesti)**
The code refers to the whole article (frame + baskets)

**839 B E (AS) / 45 AR (F)**

**Optional -**
**AS -** Anti-scivolo
*Anti-slip*

**Cesti / *Basket* -**
**E -** Ellite baskets
(Filo Ovare / *Oval Wire*)

**F -** Ferramenta interna all'imballo del meccanismo
*Hardware inside mechanism package*

**Cod. -**

| Misure Anta / Door Size [cm] | A [mm] | B [mm] | C [mm] |
|---|---|---|---|
| 40 | 700 | 364 | 190 |
| 45 | 700 | 414 | 240 |
| 50 | 830 | 464 | 290 |
| 60 | 930 | 564 | 390 |

**Altezza / *Height***

| Code | H [mm] | n° Baskets |
|---|---|---|
| B | 500 | 2+2 |

**Finitura - *Finishing* -**

| Cod. | Descr. | Caratteristiche | Features |
|---|---|---|---|
| CB | "Cromo Bianco" | Cesto Cromato, Fondo Bianco, Struttura verniciata RAL7035 | Chromed Basket, white Bottom, "RAL7035" grey painted Structure |
| TT | "Titanio" | Cesto Nichelato Nero Protetto, Fondo "Ardesia", Struttura verniciata "Ardesia" (RAL7043) | Black nickel coated Basket, "Slate" painted Bottom and Structure |
| AR | "Ardesia" | Cesto e struttura verniciati "Ardesia", Fondo "Ardesia" (RAL7043) | "Slate" painted Basket and Structure, "Slate" Bottom |
| CH | "Champagne" | Cesto e struttura verniciati "Champagne", Fondo "Champagne" | "Champagne" painted Structure and Basket, "Champagne" Panel |

**Soft-Close di serie** / Soft-Close as standard
**Trattamento antiscivolo a richiesta** / Antislip treatment on demand

# 5301BE

**ellite**

**Mezzaluna.**
Half-Moon.

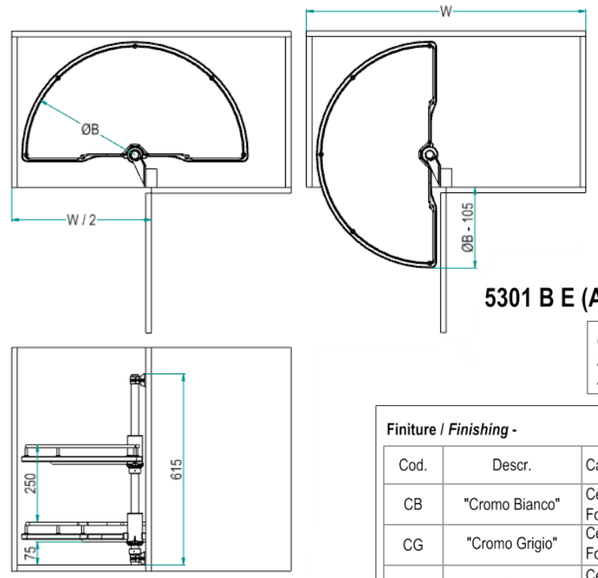


* Altezza interna utile cesto: 50 mm
*Inside Height Basket: 50 mm*

**5301 B E (AS) / 66 CB**

**Optional AS -**
Anti-scivolo
*Anti-slip*

**Cod. -**

| | ØB [mm] | Misura Anta / Door Size [cm] | W min [mm] |
|---|---|---|---|
| 66 | 660 | 40 | 800 |
| 76 | 760 | 45 | 900 |

**Finiture / *Finishing* -**

| Cod. | Descr. | Caratteristiche | Features |
|---|---|---|---|
| CB | "Cromo Bianco" | Cesto cromato, Fondo bianco | Chromed Basket, "White" Bottom |
| CG | "Cromo Grigio" | Cesto cromato, Fondo grigio | Chromed Basket, "Grey" Bottom |
| T | "Titanio" | Cesto nichelato nero protetto, Fondo "Ardesia" | Black nickel coated Basket, "Slate" Bottom |
| AR | "Ardesia" (RAL7043) | Cesto verniciato "Ardesia", Fondo "Ardesia" | "Slate" painted Basket, "Slate" Bottom |
| CH | "Champagne" | Cesto verniciati "Champagne", Fondo "Champagne" | "Champagne" painted Basket, "Champagne" Bottom |

**Soft-Close di serie** / Soft-Close as standard
**Trattamento antiscivolo a richiesta** / Antislip treatment on demand

**Portata kg 10 per piano**
Loading capacity 10 kg per shelf

# 828HE

**ellite**

**Kit girevole angolo colonna con 4 cesti 3/4.**
3/4 carousel for corner column

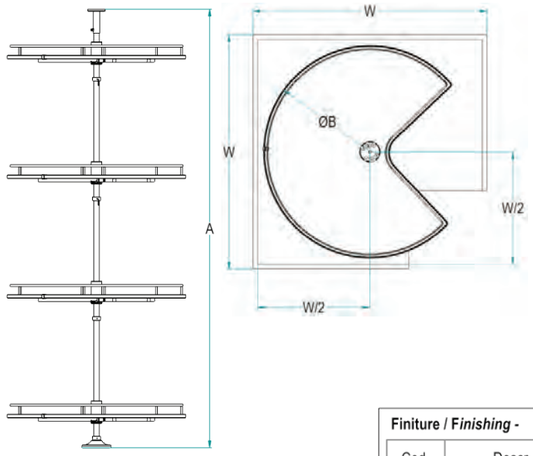


**828 H E (AS) / 705 AR**

**Balcone / *Rim***
**E - for Ellite**
Filo Ovale
*Oval Wire*

**Optional -**
AS - Anti-scivolo
*Anti-slip*

**Altezza - *Height***

| Code | A min [mm] | A max [mm] | n° cesti / n° baskets |
|---|---|---|---|
| H | 2025 | 2075 | 4 |

**Dimensioni - *Dimensions***

| Code | ØB [mm] | W [mm] |
|---|---|---|
| 705 | 705 | 764 |
| 820 | 820 | 864 |

* Altezza interna utile cesto: 50 mm
*Inside Height Basket: 50 mm*

**Portata kg 15 per piano**
Loading capacity 15 kg per shelf

**Finiture / *Finishing* -**

| Cod. | Descr. | Caratteristiche | Features |
|---|---|---|---|
| CB | "Cromo Bianco" | Cesto cromato, Fondo bianco | Chromed Basket, "White" Bottom |
| CG | "Cromo Grigio" | Cesto cromato, Fondo grigio | Chromed Basket, "Grey" Bottom |
| T | "Titanio" | Cesto nichelato nero protetto, Fondo "Ardesia" | Black nickel coated Basket, "Slate" Bottom |
| AR | "Ardesia" (RAL7043) | Cesto verniciato "Ardesia", Fondo "Ardesia" | "Slate" painted Basket, "Slate" Bottom |
| CH | "Champagne" | Cesto verniciati "Champagne", Fondo "Champagne" | "Champagne" painted Basket, "Champagne" Bottom |

**Trattamento antiscivolo a richiesta** / Antislip treatment on demand



# 828AE

**ellite**

**Kit girevole angolo colonna con 4 cesti 3/4.**
3/4 carousel for corner column

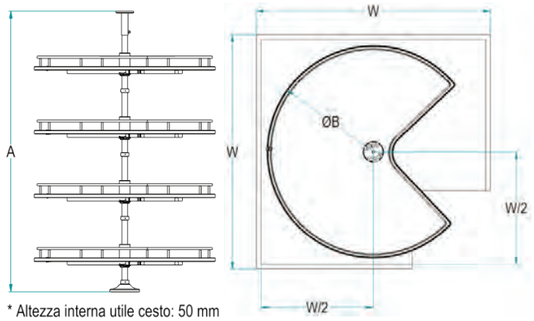


**828 A E (AS) / 705 AR**

**Balcone / *Rim***
**E - for Ellite**
Filo Ovale
*Oval Wire*

**Optional -**
AS - Anti-scivolo
*Anti-slip*

**Altezza - *Height***

| Code | A min [mm] | A max [mm] | n° cesti / n° baskets |
|---|---|---|---|
| A | 1295 | 1345 | 4 |

**Dimensioni - *Dimensions***

| Code | ØB [mm] | W [mm] |
|---|---|---|
| 705 | 705 | 764 |
| 820 | 820 | 864 |

* Altezza interna utile cesto: 50 mm
*Inside Height Basket: 50 mm*

**Portata kg 15 per piano**
Loading capacity 15 kg per shelf

**Finiture / *Finishing* -**

| Cod. | Descr. | Caratteristiche | Features |
|---|---|---|---|
| CB | "Cromo Bianco" | Cesto cromato, Fondo bianco | Chromed Basket, "White" Bottom |
| CG | "Cromo Grigio" | Cesto cromato, Fondo grigio | Chromed Basket, "Grey" Bottom |
| T | "Titanio" | Cesto nichelato nero protetto, Fondo "Ardesia" | Black nickel coated Basket, "Slate" Bottom |
| AR | "Ardesia" (RAL7043) | Cesto verniciato "Ardesia", Fondo "Ardesia" | "Slate" painted Basket, "Slate" Bottom |
| CH | "Champagne" | Cesto verniciati "Champagne", Fondo "Champagne" | "Champagne" painted Basket, "Champagne" Bottom |

**Trattamento antiscivolo a richiesta** / Antislip treatment on demand

# 828BE

**ellite**

**Kit girevole angolo base con 2 cesti 3/4.**
3/4 carousel for corner base unit

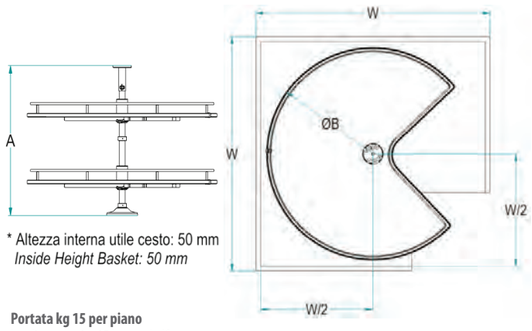


* Altezza interna utile cesto: 50 mm
*Inside Height Basket: 50 mm*

**Portata kg 15 per piano**
Loading capacity 15 kg per shelf

**828 B E (AS) / 705 AR**

**Balcone / *Rim***
**E - for Ellite**
Filo Ovale
*Oval Wire*

**Optional -**
AS - Anti-scivolo
*Anti-slip*

**Altezza - *Height***

| Code | A min [mm] | A max [mm] | n° cesti / n° baskets |
|---|---|---|---|
| B | 670 | 720 | 2 |

**Dimensioni - *Dimensions***

| Code | ØB [mm] | W [mm] |
|---|---|---|
| 705 | 705 | 764 |
| 820 | 820 | 864 |

**Finiture / *Finishing* -**

| Cod. | Descr. | Caratteristiche | Features |
|---|---|---|---|
| CB | "Cromo Bianco" | Cesto cromato, Fondo bianco | Chromed Basket, "White" Bottom |
| CG | "Cromo Grigio" | Cesto cromato, Fondo grigio | Chromed Basket, "Grey" Bottom |
| T | "Titanio" | Cesto nichelato nero protetto, Fondo "Ardesia" | Black nickel coated Basket, "Slate" Bottom |
| AR | "Ardesia" (RAL7043) | Cesto verniciato "Ardesia", Fondo "Ardesia" | "Slate" painted Basket, "Slate" Bottom |
| CH | "Champagne" | Cesto verniciati "Champagne", Fondo "Champagne" | "Champagne" painted Basket, "Champagne" Bottom |

**Trattamento antiscivolo a richiesta** / Antislip treatment on demand



# 830HE

**ellite**

**Kit girevole angolo colonna con 4 cesti 4/4.**
4/4 carousel for corner column

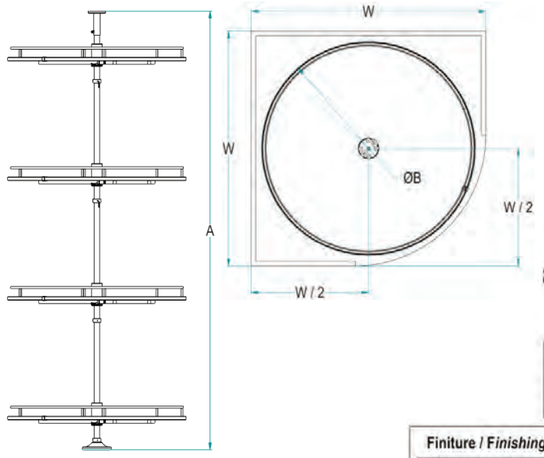


* Altezza interna utile cesto: 50 mm
*Inside Height Basket: 50 mm*

**Portata kg 15 per piano**
Loading capacity 15 kg per shelf

**830 H E (AS) / 705 AR**

**Balcone / Rim**
**E - for Ellite**
Filo Ovale
*Oval Wire*

**Optional -**
AS - Anti-scivolo
*Anti-slip*

**Altezza - *Height***

| Code | A min [mm] | A max [mm] | n° cesti / n° baskets |
|---|---|---|---|
| H | 2025 | 2075 | 4 |

**Dimensioni - *Dimensions***

| Code | ØB [mm] | W [mm] |
|---|---|---|
| 705 | 705 | 764 |
| 820 | 820 | 864 |

**Finiture / *Finishing* -**

| Cod. | Descr. | Caratteristiche | Features |
|---|---|---|---|
| CB | "Cromo Bianco" | Cesto cromato, Fondo bianco | Chromed Basket, "White" Bottom |
| CG | "Cromo Grigio" | Cesto cromato, Fondo grigio | Chromed Basket, "Grey" Bottom |
| T | "Titanio" | Cesto nichelato nero protetto, Fondo "Ardesia" | Black nickel coated Basket, "Slate" Bottom |
| AR | "Ardesia" (RAL7043) | Cesto verniciato "Ardesia", Fondo "Ardesia" | "Slate" painted Basket, "Slate" Bottom |
| CH | "Champagne" | Cesto verniciati "Champagne", Fondo "Champagne" | "Champagne" painted Basket, "Champagne" Bottom |

**Trattamento antiscivolo a richiesta** / Antislip treatment on demand

# 830AE

**ellite**

**Kit girevole angolo colonna con 4 cesti 4/4.**
4/4 carousel for corner column.

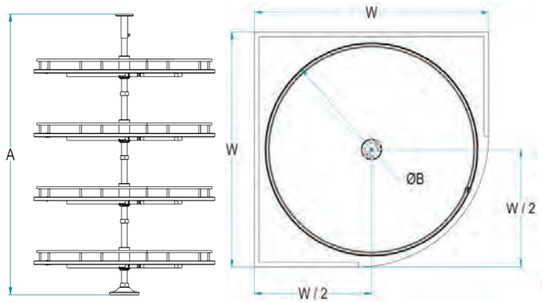


* Altezza interna utile cesto: 50 mm
*Inside Height Basket: 50 mm*

**Portata kg 15 per piano**
Loading capacity 15 kg per shelf

**830 A E (AS) / 705 AR**

**Balcone / Rim**
**E - for Ellite**
Filo Ovale
*Oval Wire*

**Optional -**
AS - Anti-scivolo
*Anti-slip*

**Altezza - *Height***

| Code | A min [mm] | A max [mm] | n° cesti / n° baskets |
|---|---|---|---|
| A | 1295 | 1345 | 4 |

**Dimensioni - *Dimensions***

| Code | ØB [mm] | W [mm] |
|---|---|---|
| 705 | 705 | 764 |
| 820 | 820 | 864 |

**Finiture / *Finishing* -**

| Cod. | Descr. | Caratteristiche | Features |
|---|---|---|---|
| CB | "Cromo Bianco" | Cesto cromato, Fondo bianco | Chromed Basket, "White" Bottom |
| CG | "Cromo Grigio" | Cesto cromato, Fondo grigio | Chromed Basket, "Grey" Bottom |
| T | "Titanio" | Cesto nichelato nero protetto, Fondo "Ardesia" | Black nickel coated Basket, "Slate" Bottom |
| AR | "Ardesia" (RAL7043) | Cesto verniciato "Ardesia", Fondo "Ardesia" | "Slate" painted Basket, "Slate" Bottom |
| CH | "Champagne" | Cesto verniciati "Champagne", Fondo "Champagne" | "Champagne" painted Basket, "Champagne" Bottom |

**Trattamento antiscivolo a richiesta** / Antislip treatment on demand



# 830BE

**ellite**

**Kit girevole angolo base con 2 cesti 4/4.**
4/4 carousel for corner base unit.

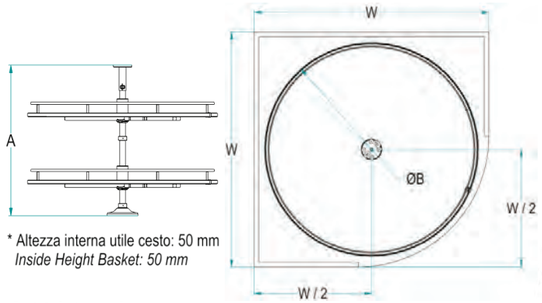


* Altezza interna utile cesto: 50 mm
*Inside Height Basket: 50 mm*

**Portata kg 15 per piano**
Loading capacity 15 kg per shelf

**830 B E (AS) / 705 AR**

**Balcone / Rim**
**E - for Ellite**
Filo Ovale
*Oval Wire*

**Optional -**
AS - Anti-scivolo
*Anti-slip*

**Altezza - *Height***

| Code | A min [mm] | A max [mm] | n° cesti / n° baskets |
|---|---|---|---|
| B | 670 | 720 | 2 |

**Dimensioni - *Dimensions***

| Code | ØB [mm] | W [mm] |
|---|---|---|
| 705 | 705 | 764 |
| 820 | 820 | 864 |

**Finiture / *Finishing* -**

| Cod. | Descr. | Caratteristiche | Features |
|---|---|---|---|
| CB | "Cromo Bianco" | Cesto cromato, Fondo bianco | Chromed Basket, "White" Bottom |
| CG | "Cromo Grigio" | Cesto cromato, Fondo grigio | Chromed Basket, "Grey" Bottom |
| T | "Titanio" | Cesto nichelato nero protetto, Fondo "Ardesia" | Black nickel coated Basket, "Slate" Bottom |
| AR | "Ardesia" (RAL7043) | Cesto verniciato "Ardesia", Fondo "Ardesia" | "Slate" painted Basket, "Slate" Bottom |
| CH | "Champagne" | Cesto verniciati "Champagne", Fondo "Champagne" | "Champagne" painted Basket, "Champagne" Bottom |

**Trattamento antiscivolo a richiesta** / Antislip treatment on demand

# 818TAE

**ellite**

818TAAR

1852E - pag. 251

818G80

818GS50

818GI50

800ST

**818G80 unico colore disponibile grigio RAL 7035.**
**Portata guide 120 Kg.**
818G80 grey RAL 7035 only finish available.
Slides load capacity kg 120.

## Sphera - Colonna estraibile e rotante con guide in carpenteria metallica.

Sphera - Extractable rotating column with metal slides.

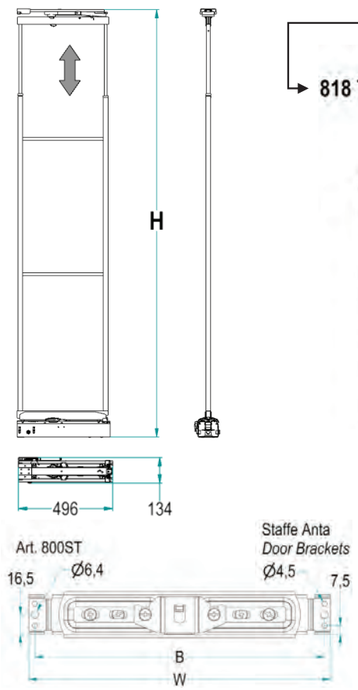


IL CODICE FA RIFERIMENTO ALL'ARTICOLO COMPLETO (STAFFE + GUIDE + TELAIO)
*THE CODE REFERS TO THE COMPLETE ARTICLE (SLIDES + FRAME + BRACKETS)*

**818 T A / 30 AR**

**Larghezza - *Width***

| L [cm] | W [mm] | B [mm] |
|---|---|---|
| 30 | 250 | 240 |
| 40 | 350 | 340 |
| 45 | 400 | 390 |
| 50 | 450 | 440 |
| 60 | 550 | 540 |

**Altezza - *Height***

| Cod. | H min [mm] | H Max [mm] | Cesti / Baskets * |
|---|---|---|---|
| A - Alta/High | 1960 | 2280 | 5 |

**Finiture / *Finishing* -**

| Cod. | Descr. | Caratteristiche | Features |
|---|---|---|---|
| CB | "Cromo Bianco" | Cesto Cromato, Fondo Bianco, Struttura verniciata RAL7035 | Chromed Basket, white Bottom, "RAL7035" grey painted Structure |
| CG | "Cromo Grigio" | Cesto Cromato, Fondo Grigio, Struttura verniciata RAL7035 | Chromed Basket, "Grey" Bottom |
| TT | "Titanio" | Cesto Nichelato Nero Protetto, Fondo "Ardesia", Struttura verniciata "Ardesia" (RAL7043) | Black nickel coated Basket, "Slate" painted Bottom and Structure |
| AR | "Ardesia" (RAL7043) | Cesto e struttura verniciati "Ardesia", Fondo "Ardesia" (RAL7043) | "Slate" painted Basket and Structure, "Slate" Bottom |
| CH | "Champagne" | Cesto e struttura verniciati "Champagne", Fondo "Champagne" | "Champagne" painted Basket, "Champagne" Bottom |

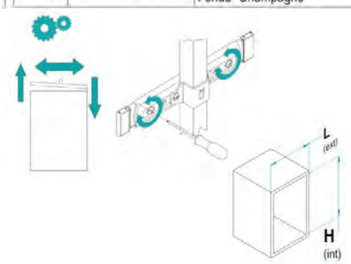


| Cod. | RAL 7035 | RAL 7043 | Champagne |
|---|---|---|---|
| 800ST130 | - | AR | CH |
| 800ST230 | - | AR | CH |
| 800ST140 | - | AR | CH |
| 800ST240 | - | AR | CH |
| 800ST145 | - | AR | CH |
| 800ST245 | - | AR | CH |
| 800ST150 | - | AR | CH |
| 800ST250 | - | AR | CH |
| 800ST160 | - | AR | CH |
| 800ST260 | - | AR | CH |

* 800ST **1** 30 - Imballo ad 1 pezzo / 1 piece per box
800ST **2** 30 - Imballo a 2 pezzi / 2 pieces per box

**Soft-Close di serie** / Soft-Close as standard

# 818TME

## ellite

1852E - pag. 251

818GS50

818G80

818GI50

800ST

818TMAR

**818G80 unico colore disponibile grigio RAL 7035.**
**Portata guide 120 Kg.**
818G80 grey RAL 7035 only finish available.
Slides load capacity kg 120.

**Sphera - Colonna estraibile e rotante con guide in carpenteria metallica.**
Sphera - Extractable rotating column with metal slides.

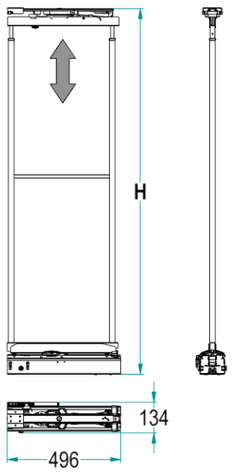


IL CODICE FA RIFERIMENTO ALL'ARTICOLO COMPLETO (STAFFE + GUIDE + TELAIO)
*THE CODE REFERS TO THE COMPLETE ARTICLE (SLIDES + FRAME + BRACKETS)*

**818 T M / 30 AR**

**Larghezza - *Width***

| L [cm] | W [mm] | B [mm] |
|---|---|---|
| 30 | 250 | 240 |
| 40 | 350 | 340 |
| 45 | 400 | 390 |
| 50 | 450 | 440 |
| 60 | 550 | 540 |

**Altezza - *Height***

| Cod. | H min [mm] | H Max [mm] | Cesti / Baskets * |
|---|---|---|---|
| M - Media/Medium | 1610 | 1980 | 4 |

**Finiture / *Finishing* -**

| Cod. | Descr. | Caratteristiche | Features |
|---|---|---|---|
| CB | "Cromo Bianco" | Cesto Cromato, Fondo Bianco, Struttura verniciata RAL7035 | Chromed Basket, white Bottom, "RAL7035" grey painted Structure |
| CG | "Cromo Grigio" | Cesto Cromato, Fondo Grigio, Struttura verniciata RAL7035 | Chromed Basket, "Grey" Bottom |
| TT | "Titanio" | Cesto Nichelato Nero Protetto, Fondo "Ardesia", Struttura verniciata "Ardesia" (RAL7043) | Black nickel coated Basket, "Slate" painted Bottom and Structure |
| AR | "Ardesia" (RAL7043) | Cesto e struttura verniciati "Ardesia", Fondo "Ardesia" (RAL7043) | "Slate" painted Basket and Structure, "Slate" Bottom |
| CH | "Champagne" | Cesto e struttura verniciati "Champagne", Fondo "Champagne" | "Champagne" painted Basket, "Champagne" Bottom |

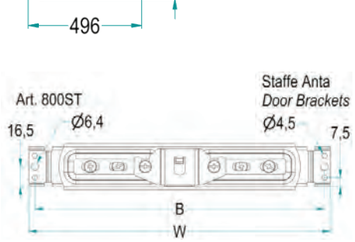


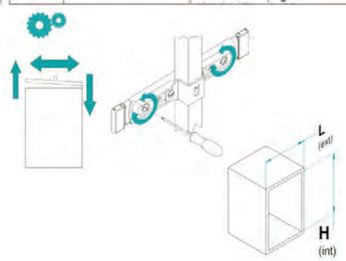


| Cod. | RAL 7035 | RAL 7043 | Champagne |
|---|---|---|---|
| 800ST130 | - | AR | CH |
| 800ST230 | - | AR | CH |
| 800ST140 | - | AR | CH |
| 800ST240 | - | AR | CH |
| 800ST145 | - | AR | CH |
| 800ST245 | - | AR | CH |
| 800ST150 | - | AR | CH |
| 800ST250 | - | AR | CH |
| 800ST160 | - | AR | CH |
| 800ST260 | - | AR | CH |

* 800ST **1** 30 - Imballo ad 1 pezzo / 1 piece per box
800ST **2** 30 - Imballo a 2 pezzi / 2 pieces per box

**Soft-Close di serie** / Soft-Close as standard

# 818TBE

## ellite

1852E - pag. 251

818G80

818GS50

818GI50

818TBAR

800ST

**818G80 unico colore disponibile grigio RAL 7035.**
**Portata guide 120 Kg.**
818G80 grey RAL 7035 only finish available.
Slides load capacity kg 120.

**Sphera - Colonna estraibile e rotante con guide in carpenteria metallica.**
Sphera - Extractable rotating column with metal slides.

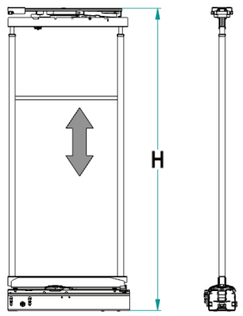


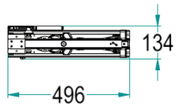


IL CODICE FA RIFERIMENTO ALL'ARTICOLO COMPLETO (STAFFE + GUIDE + TELAIO)
*THE CODE REFERS TO THE COMPLETE ARTICLE (SLIDES + FRAME + BRACKETS)*

**818 T B / 30 AR**

**Larghezza - *Width***

| L [cm] | W [mm] | B [mm] |
|---|---|---|
| 30 | 250 | 240 |
| 40 | 350 | 340 |
| 45 | 400 | 390 |
| 50 | 450 | 440 |
| 60 | 550 | 540 |

**Altezza - *Height***

| Cod. | H min [mm] | H Max [mm] | Cesti / Baskets * |
|---|---|---|---|
| B - Bassa/Low | 1260 | 1620 | 3 |

**Finiture / *Finishing* -**

| Cod. | Descr. | Caratteristiche | Features |
|---|---|---|---|
| CB | "Cromo Bianco" | Cesto Cromato, Fondo Bianco, Struttura verniciata RAL7035 | Chromed Basket, white Bottom, "RAL7035" grey painted Structure |
| CG | "Cromo Grigio" | Cesto Cromato, Fondo Grigio, Struttura verniciata RAL7035 | Chromed Basket, "Grey" Bottom |
| TT | "Titanio" | Cesto Nichelato Nero Protetto, Fondo "Ardesia", Struttura verniciata "Ardesia" (RAL7043) | Black nickel coated Basket, "Slate" painted Bottom and Structure |
| AR | "Ardesia" (RAL7043) | Cesto e struttura verniciati "Ardesia", Fondo "Ardesia" (RAL7043) | "Slate" painted Basket and Structure, "Slate" Bottom |
| CH | "Champagne" | Cesto e struttura verniciati "Champagne", Fondo "Champagne" | "Champagne" painted Basket, "Champagne" Bottom |

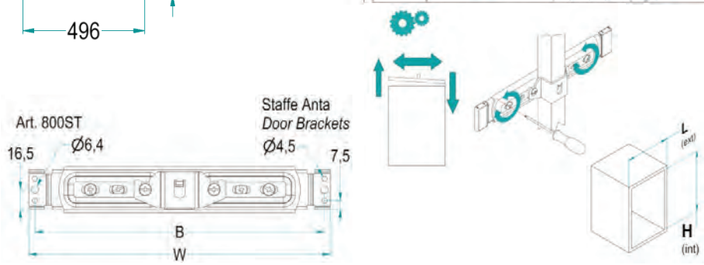


| Cod. | RAL 7035 | RAL 7043 | Champagne |
|---|---|---|---|
| 800ST130 | - | AR | CH |
| 800ST230 | - | AR | CH |
| 800ST140 | - | AR | CH |
| 800ST240 | - | AR | CH |
| 800ST145 | - | AR | CH |
| 800ST245 | - | AR | CH |
| 800ST150 | - | AR | CH |
| 800ST250 | - | AR | CH |
| 800ST160 | - | AR | CH |
| 800ST260 | - | AR | CH |

* 800ST **1** 30 - Imballo ad 1 pezzo / 1 piece per box
800ST **2** 30 - Imballo a 2 pezzi / 2 pieces per box

**Soft-Close di serie** / Soft-Close as standard

# 859HE

## ellite

1852E - pag. 251

800ST

859COPAR

800THAR

859G

850GS50

859GI

**Portata guide 120 Kg.**
Slides load capacity kg 120.

**Colonna estraibile con guide a sfera.**
Extractable column with ball bearing slides.

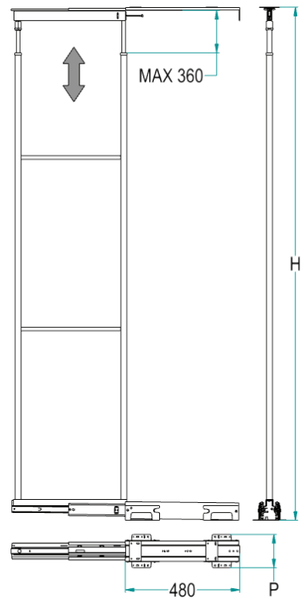


Larghezza Guida -
*Slide Width -*

| Cod. | P [mm] |
|---|---|
| 859G15 | 95 |
| 859G20...60 | 140 |

IL CODICE FA RIFERIMENTO ALL'ARTICOLO COMPLETO (STAFFE + GUIDE + TELAIO)
*THE CODE REFERS TO THE COMPLETE ARTICLE (SLIDES + FRAME + BRACKETS)*

**859 H / 30 AR FDF**

**Larghezza - *Width***

| L [cm] | W [mm] | B [mm] |
|---|---|---|
| 15 | 100 | 90 |
| 20 | 150 | 140 |
| 25 | 200 | 190 |
| 30 | 250 | 240 |
| 40 | 350 | 340 |
| 45 | 400 | 390 |
| 50 | 450 | 440 |
| 60 | 550 | 540 |

**Altezza - *Height***

| Cod. | H min [mm] | H Max [mm] | Cesti Consigliati / Recommended Baskets | Staffe / Brackets |
|---|---|---|---|---|
| H - Altissima / Higher | 2180 | 2530 | 6 | 3 |

**Finitura Struttura / Cesto / Fondo -**
***Structure Finishing / Basket / Bottom -***
CB: RAL7035 / Cromo / Bianco - *"RAL7035 Grey" / "Chrome" / "White"*
CG: RAL7035 / Cromo / Grigio - *"RAL7035 Grey" / "Chrome" / "Grey"*
TT: Ardesia / Nichel nero / Ardesia - *"Slate" / "Black nickel" / "Slate"*
AR: Ardesia / Ardesia / Ardesia - *"Slate" / "Slate" / "Slate"*
CH: Champagne / *Champagne / Champagne*

**Imballo - *Packaging***
[...] - Imballi separati / *separate boxes*
FDF - staffe inserite all'interno della scatola del telaio / *brackets included inside the frame box*

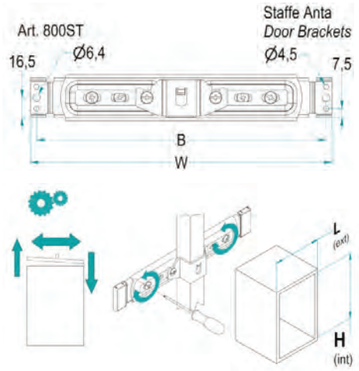


| Cod. | RAL 7035 | RAL 7043 | Champagne |
|---|---|---|---|
| 800ST115 | - | AR | CH |
| 800ST215 | - | AR | CH |
| 800ST120 | - | AR | CH |
| 800ST220 | - | AR | CH |
| 800ST125 | - | AR | CH |
| 800ST225 | - | AR | CH |
| 800ST130 | - | AR | CH |
| 800ST230 | - | AR | CH |
| 800ST140 | - | AR | CH |
| 800ST240 | - | AR | CH |
| 800ST145 | - | AR | CH |
| 800ST245 | - | AR | CH |
| 800ST150 | - | AR | CH |
| 800ST250 | - | AR | CH |
| 800ST160 | - | AR | CH |
| 800ST260 | - | AR | CH |

* 800ST **1** 30 - Imballo ad 1 pezzo / 1 piece per box
800ST **2** 30 - Imballo a 2 pezzi / 2 pieces per box

**Soft-Close di serie** / Soft-Close as standard

# 859AE

## ellite

800TAAR

1852E - pag. 251

800ST

859COPAR

859G

850GS50

859GI

**Portata guide 120 Kg.**
Slides load capacity kg 120.

**Colonna estraibile con guide a sfera.**
Extractable column with ball bearing slides.

IL CODICE FA RIFERIMENTO ALL'ARTICOLO COMPLETO (STAFFE + GUIDE + TELAIO)
*THE CODE REFERS TO THE COMPLETE ARTICLE (SLIDES + FRAME + BRACKETS)*

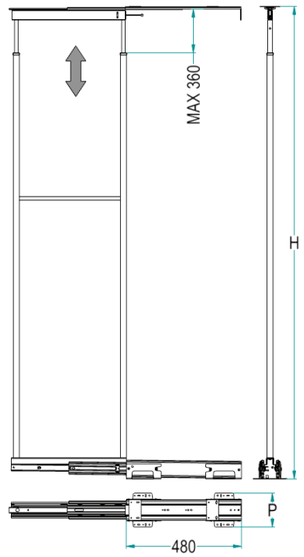


**859 A / 30 AR FDF**

**Larghezza - *Width***

| L [cm] | W [mm] | B [mm] |
|---|---|---|
| 15 | 100 | 90 |
| 20 | 150 | 140 |
| 25 | 200 | 190 |
| 30 | 250 | 240 |
| 40 | 350 | 340 |
| 45 | 400 | 390 |
| 50 | 450 | 440 |
| 60 | 550 | 540 |

**Altezza - *Height***

| Cod. | H min [mm] | H Max [mm] | Cesti Consigliati / Recommended Baskets | Staffe / Brackets |
|---|---|---|---|---|
| A - Alta/High | 1860 | 2185 | 5 | 3 |

**Finitura Struttura / Cesto / Fondo -**
***Structure Finishing / Basket / Bottom -***
CB: RAL7035 / Cromo / Bianco - *"RAL7035 Grey" / "Chrome" / "White"*
CG: RAL7035 / Cromo / Grigio - *"RAL7035 Grey" / "Chrome" / "Grey"*
TT: Ardesia / Nichel nero / Ardesia - *"Slate" / "Black nickel" / "Slate"*
AR: Ardesia / Ardesia / Ardesia - *"Slate" / "Slate" / "Slate"*
CH: Champagne / *Champagne / Champagne*

**Imballo - *Packaging***
[...] - Imballi separati / *separate boxes*
FDF - staffe inserite all'interno della scatola del telaio / *brackets included inside the frame box*

**Larghezza Guida -**
***Slide Width -***

| Cod. | P [mm] |
|---|---|
| 859G15 | 95 |
| 859G20...60 | 140 |

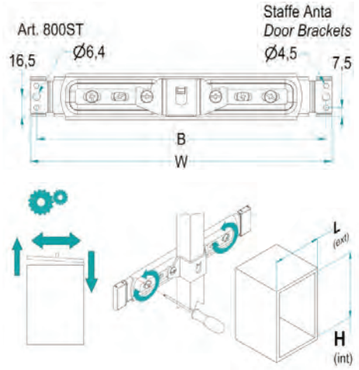


| Cod. | RAL 7035 | RAL 7043 | Champagne |
|---|---|---|---|
| 800ST115 | - | AR | CH |
| 800ST215 | - | AR | CH |
| 800ST120 | - | AR | CH |
| 800ST220 | - | AR | CH |
| 800ST125 | - | AR | CH |
| 800ST225 | - | AR | CH |
| 800ST130 | - | AR | CH |
| 800ST230 | - | AR | CH |
| 800ST140 | - | AR | CH |
| 800ST240 | - | AR | CH |
| 800ST145 | - | AR | CH |
| 800ST245 | - | AR | CH |
| 800ST150 | - | AR | CH |
| 800ST250 | - | AR | CH |
| 800ST160 | - | AR | CH |
| 800ST260 | - | AR | CH |

* 800ST **1** 30 - Imballo ad 1 pezzo / 1 piece per box
800ST **2** 30 - Imballo a 2 pezzi / 2 pieces per box

**Soft-Close di serie** / Soft-Close as standard

# 859ME

## ellite

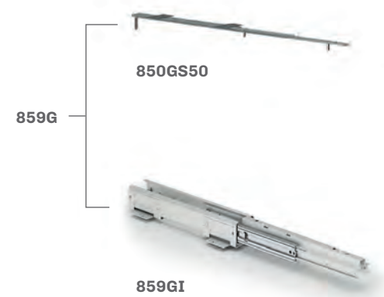


**Portata guide 120 Kg.**
Slides load capacity kg 120.

800TMAR

1852E - pag. 251

800ST

859COPAR

**Colonna estraibile con guide a sfera.**
Extractable column with ball bearing slides.

IL CODICE FA RIFERIMENTO ALL'ARTICOLO COMPLETO (STAFFE + GUIDE + TELAIO)
*THE CODE REFERS TO THE COMPLETE ARTICLE (SLIDES + FRAME + BRACKETS)*

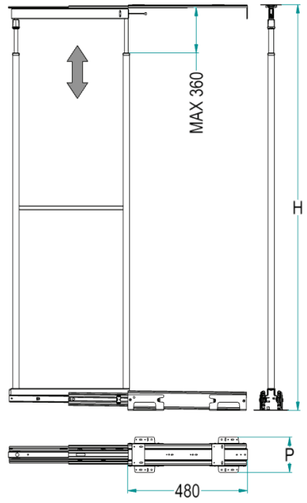


**859 M / 30 AR FDF**

**Larghezza - *Width***

| L [cm] | W [mm] | B [mm] |
|---|---|---|
| 15 | 100 | 90 |
| 20 | 150 | 140 |
| 25 | 200 | 190 |
| 30 | 250 | 240 |
| 40 | 350 | 340 |
| 45 | 400 | 390 |
| 50 | 450 | 440 |
| 60 | 550 | 540 |

**Altezza - *Height***

| Cod. | H min [mm] | H Max [mm] | Cesti Consigliati / Recommended Baskets | Staffe / Brackets |
|---|---|---|---|---|
| M - Media / Medium | 1515 | 1865 | 4 | 3 |

**Finitura Struttura / Cesto / Fondo -**
***Structure Finishing / Basket / Bottom -***
CB: RAL7035 / Cromo / Bianco - *"RAL7035 Grey" / "Chrome" / "White"*
CG: RAL7035 / Cromo / Grigio - *"RAL7035 Grey" / "Chrome" / "Grey"*
TT: Ardesia / Nichel nero / Ardesia - *"Slate" / "Black nickel" / "Slate"*
AR: Ardesia / Ardesia / Ardesia - *"Slate" / "Slate" / "Slate"*
CH: Champagne / *Champagne / Champagne*

**Imballo - *Packaging***
[...] - Imballi separati / *separate boxes*
FDF - staffe inserite all'interno della scatola del telaio / *brackets included inside the frame box*

**Larghezza Guida -**
***Slide Width -***

| Cod. | P [mm] |
|---|---|
| 859G15 | 95 |
| 859G20...60 | 140 |

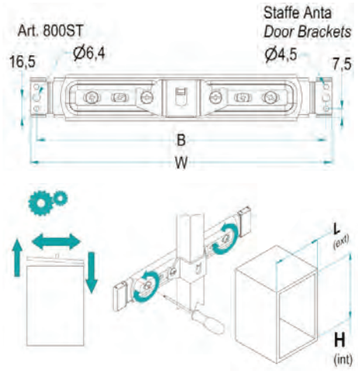


| Cod. | RAL 7035 | RAL 7043 | Champagne |
|---|---|---|---|
| 800ST115 | - | AR | CH |
| 800ST215 | - | AR | CH |
| 800ST120 | - | AR | CH |
| 800ST220 | - | AR | CH |
| 800ST125 | - | AR | CH |
| 800ST225 | - | AR | CH |
| 800ST130 | - | AR | CH |
| 800ST230 | - | AR | CH |
| 800ST140 | - | AR | CH |
| 800ST240 | - | AR | CH |
| 800ST145 | - | AR | CH |
| 800ST245 | - | AR | CH |
| 800ST150 | - | AR | CH |
| 800ST250 | - | AR | CH |
| 800ST160 | - | AR | CH |
| 800ST260 | - | AR | CH |

* 800ST **1** 30 - Imballo ad 1 pezzo / 1 piece per box
800ST **2** 30 - Imballo a 2 pezzi / 2 pieces per box

**Soft-Close di serie** / Soft-Close as standard

# 859BE

## ellite

1852E - pag. 251

800TBAR

859G

850GS50

859GI

800ST

859COPAR

**Portata guide 120 Kg.**
Slides load capacity kg 120.

**Colonna estraibile con guide a sfera.**
Extractable column with ball bearing slides.

IL CODICE FA RIFERIMENTO ALL'ARTICOLO COMPLETO (STAFFE + GUIDE + TELAIO)
*THE CODE REFERS TO THE COMPLETE ARTICLE (SLIDES + FRAME + BRACKETS)*

**859 B / 30 AR FDF**

**Larghezza - *Width***

| L [cm] | W [mm] | B [mm] |
|---|---|---|
| 15 | 100 | 90 |
| 20 | 150 | 140 |
| 25 | 200 | 190 |
| 30 | 250 | 240 |
| 40 | 350 | 340 |
| 45 | 400 | 390 |
| 50 | 450 | 440 |
| 60 | 550 | 540 |

**Altezza - *Height***

| Cod. | H min [mm] | H Max [mm] | Cesti Consigliati / Recommended Baskets | Staffe / Brackets |
|---|---|---|---|---|
| B - Bassa/Low | 1170 | 1520 | 3 | 2 |

**Finitura Struttura / Cesto / Fondo -**
***Structure Finishing / Basket / Bottom -***
CB: RAL7035 / Cromo / Bianco - *"RAL7035 Grey" / "Chrome" / "White"*
CG: RAL7035 / Cromo / Grigio - *"RAL7035 Grey" / "Chrome" / "Grey"*
TT: Ardesia / Nichel nero / Ardesia - *"Slate" / "Black nickel" / "Slate"*
AR: Ardesia / Ardesia / Ardesia - *"Slate" / "Slate" / "Slate"*
CH: Champagne / *Champagne / Champagne*

**Imballo - *Packaging***
[...] - Imballi separati / *separate boxes*
FDF - staffe inserite all'interno della scatola del telaio / *brackets included inside the frame box*

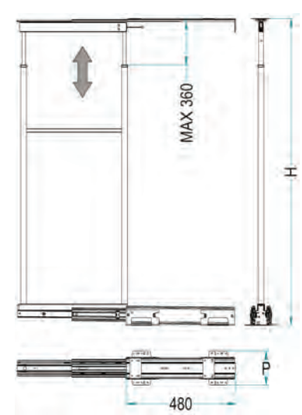


**Larghezza Guida -**
***Slide Width -***

| Cod. | P [mm] |
|---|---|
| 859G15 | 95 |
| 859G20...60 | 140 |

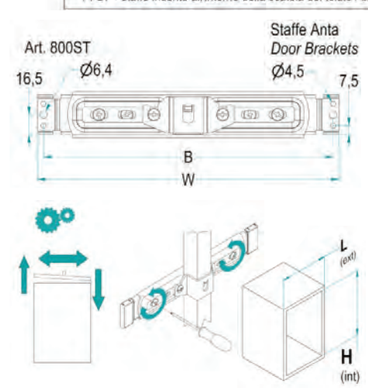


| Cod. | RAL 7035 | RAL 7043 | Champagne |
|---|---|---|---|
| 800ST115 | - | AR | CH |
| 800ST215 | - | AR | CH |
| 800ST120 | - | AR | CH |
| 800ST220 | - | AR | CH |
| 800ST125 | - | AR | CH |
| 800ST225 | - | AR | CH |
| 800ST130 | - | AR | CH |
| 800ST230 | - | AR | CH |
| 800ST140 | - | AR | CH |
| 800ST240 | - | AR | CH |
| 800ST145 | - | AR | CH |
| 800ST245 | - | AR | CH |
| 800ST150 | - | AR | CH |
| 800ST250 | - | AR | CH |
| 800ST160 | - | AR | CH |
| 800ST260 | - | AR | CH |

* 800ST **1** 30 - Imballo ad 1 pezzo / 1 piece per box
800ST **2** 30 - Imballo a 2 pezzi / 2 pieces per box

**Soft-Close di serie** / Soft-Close as standard

# 859SE

## ellite

1852E - pag. 251

859G

850GS50

859GI

Portata guide 120 Kg.
Slides load capacity kg 120.

800TSAR

800ST

859COPAR

**Colonna estraibile con guide a sfera.**
Extractable column with ball bearing slides.

IL CODICE FA RIFERIMENTO ALL'ARTICOLO COMPLETO (STAFFE + GUIDE + TELAIO)
*THE CODE REFERS TO THE COMPLETE ARTICLE (SLIDES + FRAME + BRACKETS)*

**859 S / 30 AR FDF**

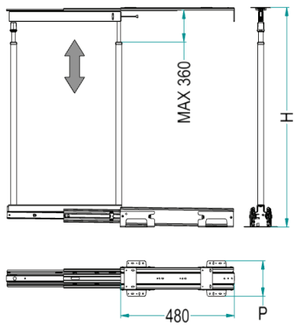


**Larghezza - *Width***

| L [cm] | W [mm] | B [mm] |
|---|---|---|
| 15 | 100 | 90 |
| 20 | 150 | 140 |
| 25 | 200 | 190 |
| 30 | 250 | 240 |
| 40 | 350 | 340 |
| 45 | 400 | 390 |
| 50 | 450 | 440 |
| 60 | 550 | 540 |

**Altezza - *Height***

| Cod. | H min [mm] | H Max [mm] | Cesti Consigliati / Recommended Baskets | Staffe / Brackets |
|---|---|---|---|---|
| S - Small | 825 | 1175 | 2 | 2 |

**Finitura Struttura / Cesto / Fondo -**
***Structure Finishing / Basket / Bottom -***
CB: RAL7035 / Cromo / Bianco - *"RAL7035 Grey" / "Chrome" / "White"*
CG: RAL7035 / Cromo / Grigio - *"RAL7035 Grey" / "Chrome" / "Grey"*
TT: Ardesia / Nichel nero / Ardesia - *"Slate" / "Black nickel" / "Slate"*
AR: Ardesia / Ardesia / Ardesia - *"Slate" / "Slate" / "Slate"*
CH: Champagne / *Champagne / Champagne*

**Imballo - *Packaging***
[...] - Imballi separati / *separate boxes*
FDF - staffe inserite all'interno della scatola del telaio / *brackets included inside the frame box*

**Larghezza Guida -**
***Slide Width -***

| Cod. | P [mm] |
|---|---|
| 859G15 | 95 |
| 859G20...60 | 140 |

Art. 800ST

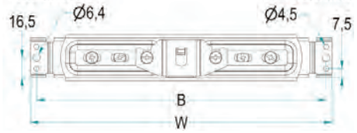


Staffe Anta
*Door Brackets*




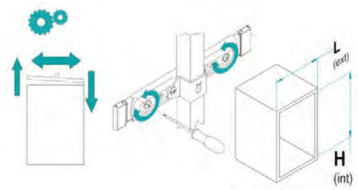


| Cod. | RAL 7035 | RAL 7043 | Champagne |
|---|---|---|---|
| 800ST115 | - | AR | CH |
| 800ST215 | - | AR | CH |
| 800ST120 | - | AR | CH |
| 800ST220 | - | AR | CH |
| 800ST125 | - | AR | CH |
| 800ST225 | - | AR | CH |
| 800ST130 | - | AR | CH |
| 800ST230 | - | AR | CH |
| 800ST140 | - | AR | CH |
| 800ST240 | - | AR | CH |
| 800ST145 | - | AR | CH |
| 800ST245 | - | AR | CH |
| 800ST150 | - | AR | CH |
| 800ST250 | - | AR | CH |
| 800ST160 | - | AR | CH |
| 800ST260 | - | AR | CH |

* 800ST **1** 30 - Imballo ad 1 pezzo / 1 piece per box
800ST **2** 30 - Imballo a 2 pezzi / 2 pieces per box

**Soft-Close di serie** / Soft-Close as standard

# 852HE

## ellite

1852E - pag. 251

800THAR

852G

850GS50

852GI (5800-470)

800ST

**852G unico colore disponibile grigio RAL 7035.**
**Portata guide 80 Kg.**
852G grey RAL 7035 only finish available.
Slides load capacity kg 80.

**Colonna estraibile con guide a sfera.**
Extractable column with ball bearing slides.

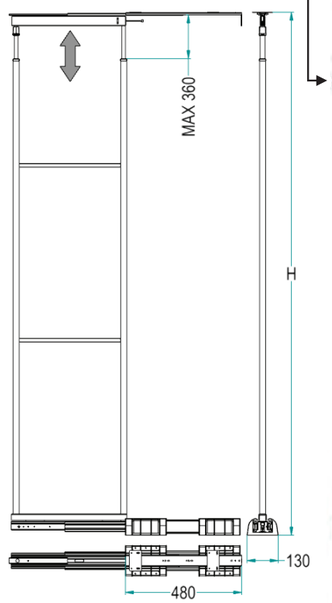


IL CODICE FA RIFERIMENTO ALL'ARTICOLO COMPLETO (STAFFE + GUIDE + TELAIO)
*THE CODE REFERS TO THE COMPLETE ARTICLE (SLIDES + FRAME + BRACKETS)*

**852 H / 30 AR FDF**

**Larghezza - *Width***

| L [cm] | W [mm] | B [mm] |
|---|---|---|
| 20 | 150 | 140 |
| 25 | 200 | 190 |
| 30 | 250 | 240 |
| 40 | 350 | 340 |
| 45 | 400 | 390 |
| 50 | 450 | 440 |
| 60 | 550 | 540 |

**Altezza - *Height***

| Cod. | H min [mm] | H Max [mm] | Cesti / Baskets | Staffe / Brackets |
|---|---|---|---|---|
| H - Altissima / Higher | 2180 | 2530 | 6 | 3 |

**Finitura Struttura / Cesto / Fondo -**
***Structure Finishing / Basket / Bottom -***
CB: RAL7035 / Cromo / Bianco - *"RAL7035 Grey" / "Chrome" / "White"*
CG: RAL7035 / Cromo / Grigio - *"RAL7035 Grey" / "Chrome" / "Grey"*
TT: Ardesia / Nichel nero / Ardesia - *"Slate" / "Black nickel" / "Slate"*
AR: Ardesia / Ardesia / Ardesia - *"Slate" / "Slate" / "Slate"*
CH: Champagne / *Champagne / Champagne*

**Imballo - *Packaging***
[...] - Imballi separati / separated boxes
FDF - staffe inserite all'interno della scatola del telaio / *brackets included inside the frame box*

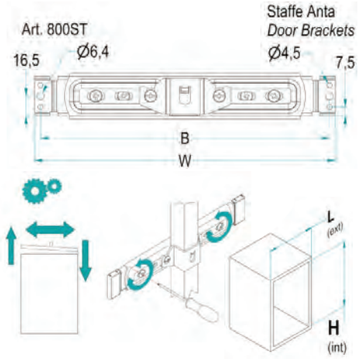


| Cod. | RAL 7035 | RAL 7043 | Champagne |
|---|---|---|---|
| 800ST120 | - | AR | CH |
| 800ST220 | - | AR | CH |
| 800ST125 | - | AR | CH |
| 800ST225 | - | AR | CH |
| 800ST130 | - | AR | CH |
| 800ST230 | - | AR | CH |
| 800ST140 | - | AR | CH |
| 800ST240 | - | AR | CH |
| 800ST145 | - | AR | CH |
| 800ST245 | - | AR | CH |
| 800ST150 | - | AR | CH |
| 800ST250 | - | AR | CH |
| 800ST160 | - | AR | CH |
| 800ST260 | - | AR | CH |

* 800ST **1** 30 - Imballo ad 1 pezzo / 1 piece per box
800ST **2** 30 - Imballo a 2 pezzi / 2 pieces per box

**Soft-Close di serie** / Soft-Close as standard

# 852AE

## ellite

800TAAR

1852E - pag. 251

852G

850GS50

852GI (5800-470)

800ST

**852G unico colore disponibile grigio RAL 7035.**
**Portata guide 80 Kg.**
852G grey RAL 7035 only finish available.
Slides load capacity kg 80.

**Colonna estraibile con guide a sfera.**
Extractable column with ball bearing slides.

IL CODICE FA RIFERIMENTO ALL'ARTICOLO COMPLETO (STAFFE + GUIDE + TELAIO)
*THE CODE REFERS TO THE COMPLETE ARTICLE (SLIDES + FRAME + BRACKETS)*

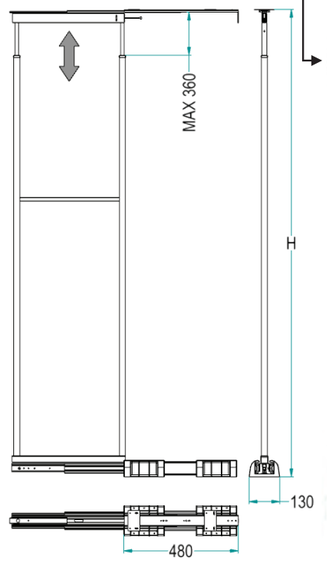


**852 A / 30 AR FDF**

**Larghezza - *Width***

| L [cm] | W [mm] | B [mm] |
|---|---|---|
| 20 | 150 | 140 |
| 25 | 200 | 190 |
| 30 | 250 | 240 |
| 40 | 350 | 340 |
| 45 | 400 | 390 |
| 50 | 450 | 440 |
| 60 | 550 | 540 |

**Altezza - *Height***

| Cod. | H min [mm] | H Max [mm] | Cesti / Baskets | Staffe / Brackets |
|---|---|---|---|---|
| A - Alta/High | 1860 | 2185 | 5 | 3 |

**Finitura Struttura / Cesto / Fondo -**
***Structure Finishing / Basket / Bottom -***
CB: RAL7035 / Cromo / Bianco - *"RAL7035 Grey" / "Chrome" / "White"*
CG: RAL7035 / Cromo / Grigio - *"RAL7035 Grey" / "Chrome" / "Grey"*
TT: Ardesia / Nichel nero / Ardesia - *"Slate" / "Black nickel" / "Slate"*
AR: Ardesia / Ardesia / Ardesia - *"Slate" / "Slate" / "Slate"*
CH: Champagne / *Champagne / Champagne*

**Imballo - *Packaging***
[...] - Imballi separati / separated boxes
FDF - staffe inserite all'interno della scatola del telaio / *brackets included inside the frame box*

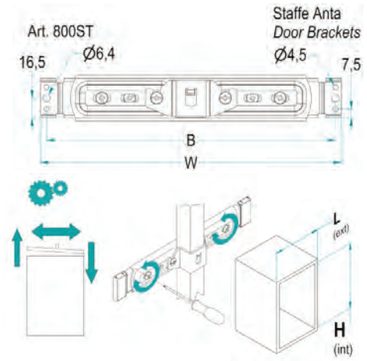


| Cod. | RAL 7035 | RAL 7043 | Champagne |
|---|---|---|---|
| 800ST120 | - | AR | CH |
| 800ST220 | - | AR | CH |
| 800ST125 | - | AR | CH |
| 800ST225 | - | AR | CH |
| 800ST130 | - | AR | CH |
| 800ST230 | - | AR | CH |
| 800ST140 | - | AR | CH |
| 800ST240 | - | AR | CH |
| 800ST145 | - | AR | CH |
| 800ST245 | - | AR | CH |
| 800ST150 | - | AR | CH |
| 800ST250 | - | AR | CH |
| 800ST160 | - | AR | CH |
| 800ST260 | - | AR | CH |

* 800ST **1** 30 - Imballo ad 1 pezzo / 1 piece per box
800ST **2** 30 - Imballo a 2 pezzi / 2 pieces per box

**Soft-Close di serie** / Soft-Close as standard

# 852ME

## ellite

1852E - pag. 251

800TMAR

800ST

852G

850GS50

852GI (5800-470)

**852G unico colore disponibile grigio RAL 7035.**
**Portata guide 80 Kg.**
852G grey RAL 7035 only finish available.
Slides load capacity kg 80.

**Colonna estraibile con guide a sfera.**
Extractable column with ball bearing slides.

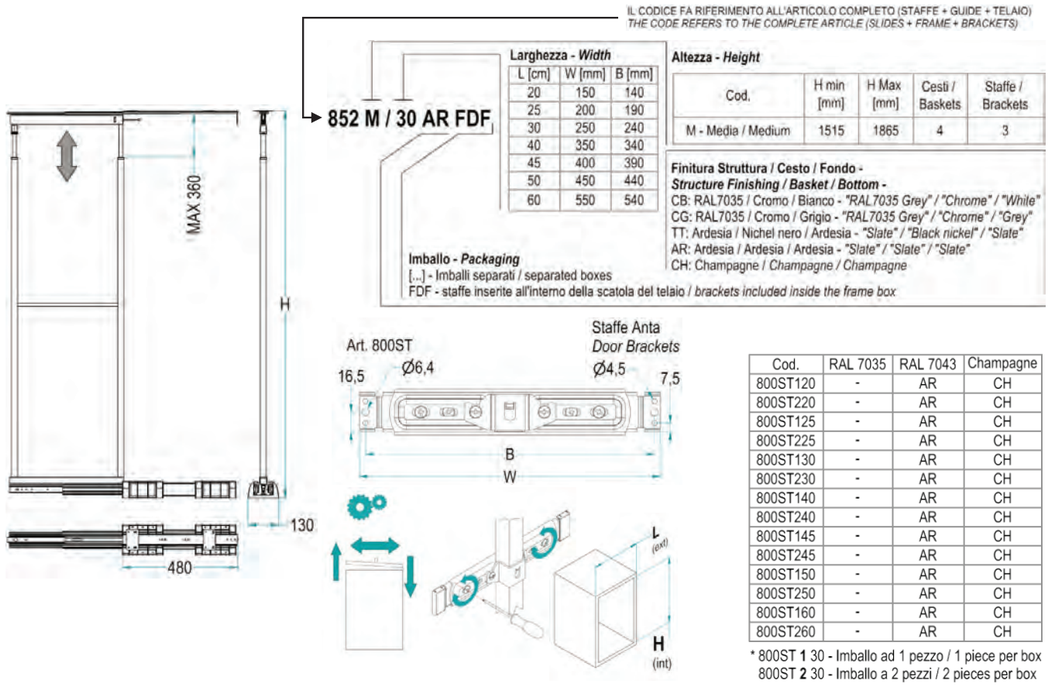


| Cod. | RAL 7035 | RAL 7043 | Champagne |
|---|---|---|---|
| 800ST120 | - | AR | CH |
| 800ST220 | - | AR | CH |
| 800ST125 | - | AR | CH |
| 800ST225 | - | AR | CH |
| 800ST130 | - | AR | CH |
| 800ST230 | - | AR | CH |
| 800ST140 | - | AR | CH |
| 800ST240 | - | AR | CH |
| 800ST145 | - | AR | CH |
| 800ST245 | - | AR | CH |
| 800ST150 | - | AR | CH |
| 800ST250 | - | AR | CH |
| 800ST160 | - | AR | CH |
| 800ST260 | - | AR | CH |

* 800ST **1** 30 - Imballo ad 1 pezzo / 1 piece per box
800ST **2** 30 - Imballo a 2 pezzi / 2 pieces per box

**Soft-Close di serie** / Soft-Close as standard

# 852BE

## ellite

1852E - pag. 251

800TBAR

852G

850GS50

852GI (5800-470)

800ST

**852G unico colore disponibile grigio RAL 7035.**
**Portata guide 80 Kg.**
852G grey RAL 7035 only finish available.
Slides load capacity kg 80.

**Colonna estraibile con guide a sfera.**
Extractable column with ball bearing slides.

IL CODICE FA RIFERIMENTO ALL'ARTICOLO COMPLETO (STAFFE + GUIDE + TELAIO)
*THE CODE REFERS TO THE COMPLETE ARTICLE (SLIDES + FRAME + BRACKETS)*

**852 B / 30 AR FDF**

**Larghezza - *Width***

| L [cm] | W [mm] | B [mm] |
|---|---|---|
| 20 | 150 | 140 |
| 25 | 200 | 190 |
| 30 | 250 | 240 |
| 40 | 350 | 340 |
| 45 | 400 | 390 |
| 50 | 450 | 440 |
| 60 | 550 | 540 |

**Altezza - *Height***

| Cod. | H min [mm] | H Max [mm] | Cesti / Baskets | Staffe / Brackets |
|---|---|---|---|---|
| B - Bassa/Low | 1170 | 1520 | 3 | 2 |

**Finitura Struttura / Cesto / Fondo -**
***Structure Finishing / Basket / Bottom -***
CB: RAL7035 / Cromo / Bianco - *"RAL7035 Grey" / "Chrome" / "White"*
CG: RAL7035 / Cromo / Grigio - *"RAL7035 Grey" / "Chrome" / "Grey"*
TT: Ardesia / Nichel nero / Ardesia - *"Slate" / "Black nickel" / "Slate"*
AR: Ardesia / Ardesia / Ardesia - *"Slate" / "Slate" / "Slate"*
CH: Champagne / *Champagne / Champagne*

**Imballo - *Packaging***
[...] - Imballi separati / separated boxes
FDF - staffe inserite all'interno della scatola del telaio / *brackets included inside the frame box*

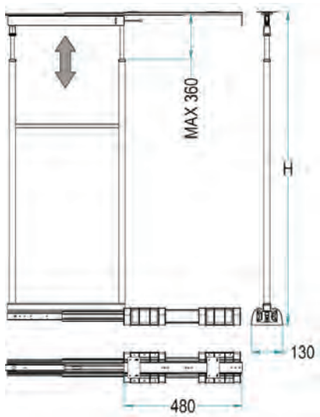


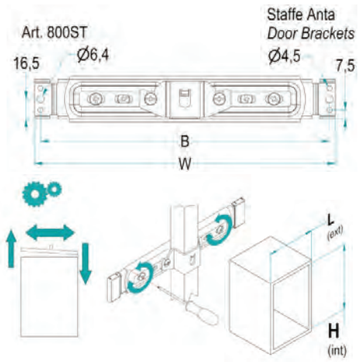


| Cod. | RAL 7035 | RAL 7043 | Champagne |
|---|---|---|---|
| 800ST120 | - | AR | CH |
| 800ST220 | - | AR | CH |
| 800ST125 | - | AR | CH |
| 800ST225 | - | AR | CH |
| 800ST130 | - | AR | CH |
| 800ST230 | - | AR | CH |
| 800ST140 | - | AR | CH |
| 800ST240 | - | AR | CH |
| 800ST145 | - | AR | CH |
| 800ST245 | - | AR | CH |
| 800ST150 | - | AR | CH |
| 800ST250 | - | AR | CH |
| 800ST160 | - | AR | CH |
| 800ST260 | - | AR | CH |

* 800ST **1** 30 - Imballo ad 1 pezzo / 1 piece per box
800ST **2** 30 - Imballo a 2 pezzi / 2 pieces per box

**Soft-Close di serie** / Soft-Close as standard

# 852SE

## ellite

1852E - pag. 251

852G

850GS50

852GI (5800-470)

800TSAR

800ST

**852G unico colore disponibile grigio RAL 7035.**
**Portata guide 80 Kg.**
852G grey RAL 7035 only finish available.
Slides load capacity kg 80.

**Colonna estraibile con guide a sfera.**
Extractable column with ball bearing slides.

IL CODICE FA RIFERIMENTO ALL'ARTICOLO COMPLETO (STAFFE + GUIDE + TELAIO)
*THE CODE REFERS TO THE COMPLETE ARTICLE (SLIDES + FRAME + BRACKETS)*

**852 S / 30 AR FDF**

**Larghezza - *Width***

| L [cm] | W [mm] | B [mm] |
|---|---|---|
| 20 | 150 | 140 |
| 25 | 200 | 190 |
| 30 | 250 | 240 |
| 40 | 350 | 340 |
| 45 | 400 | 390 |
| 50 | 450 | 440 |
| 60 | 550 | 540 |

**Altezza - *Height***

| Cod. | H min [mm] | H Max [mm] | Cesti / Baskets | Staffe / Brackets |
|---|---|---|---|---|
| S - Small | 825 | 1175 | 2 | 2 |

**Finitura Struttura / Cesto / Fondo -**
***Structure Finishing / Basket / Bottom -***
CB: RAL7035 / Cromo / Bianco - *"RAL7035 Grey" / "Chrome" / "White"*
CG: RAL7035 / Cromo / Grigio - *"RAL7035 Grey" / "Chrome" / "Grey"*
TT: Ardesia / Nichel nero / Ardesia - *"Slate" / "Black nickel" / "Slate"*
AR: Ardesia / Ardesia / Ardesia - *"Slate" / "Slate" / "Slate"*
CH: Champagne / *Champagne / Champagne*

**Imballo - *Packaging***
[...] - Imballi separati / separated boxes
FDF - staffe inserite all'interno della scatola del telaio / *brackets included inside the frame box*

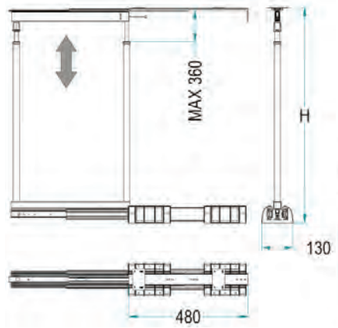


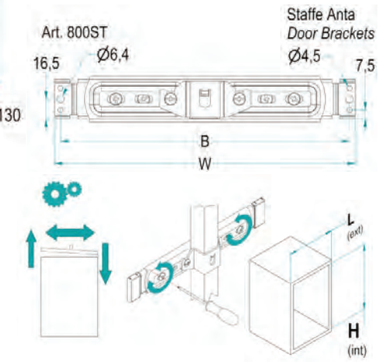


| Cod. | RAL 7035 | RAL 7043 | Champagne |
|---|---|---|---|
| 800ST120 | - | AR | CH |
| 800ST220 | - | AR | CH |
| 800ST125 | - | AR | CH |
| 800ST225 | - | AR | CH |
| 800ST130 | - | AR | CH |
| 800ST230 | - | AR | CH |
| 800ST140 | - | AR | CH |
| 800ST240 | - | AR | CH |
| 800ST145 | - | AR | CH |
| 800ST245 | - | AR | CH |
| 800ST150 | - | AR | CH |
| 800ST250 | - | AR | CH |
| 800ST160 | - | AR | CH |
| 800ST260 | - | AR | CH |

* 800ST **1** 30 - Imballo ad 1 pezzo / 1 piece per box
800ST **2** 30 - Imballo a 2 pezzi / 2 pieces per box

**Soft-Close di serie** / Soft-Close as standard

# 1852E

## ellite

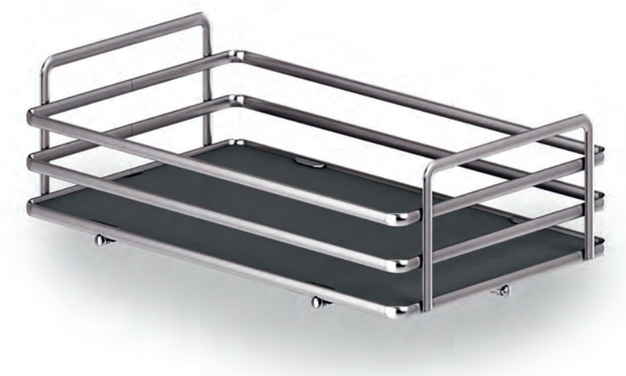

**Cestello per colonna estraibile art. 818 - 852 - 859.**
Basket for extractable column item 818 - 852 - 859.

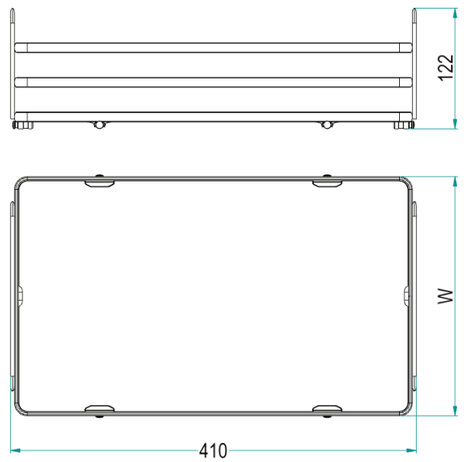


**Soft-Close di serie** / Soft-Close as standard
**Trattamento antiscivolo a richiesta** / Antislip treatment on demand

**1852E AS / 30 C 2 B**

**Optional**
AS: Anti-Scivolo
*Anti-Slip*

**Finitura Cesto**
***Basket Finishing***
C: Cromo / *Chrome*
T: Titanio / *Black nickel*
AR: Ardesia / *Slate*
CH: Champagne

**Finitura Fondo**
***Bottom Finishing***
G: Grigio / *Grey*
B: Bianco / *White*
AR: Ardesia / *Slate*
CH: Champagne

**Imballo / *Packaging***

| | Pezzi per scatola<br>Pieces per box |
|---|---|
| 2 | 2 |
| 3 | 3 |

**Larghezza / Width**

| L [cm] | W [mm] |
|---|---|
| 15 | 92 |
| 20 | 142 |
| 30 | 242 |
| 40 | 342 |
| 45 | 392 |
| 50 | 442 |
| 60 | 542 |

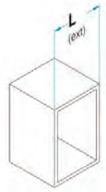

# 841ER

## ellite

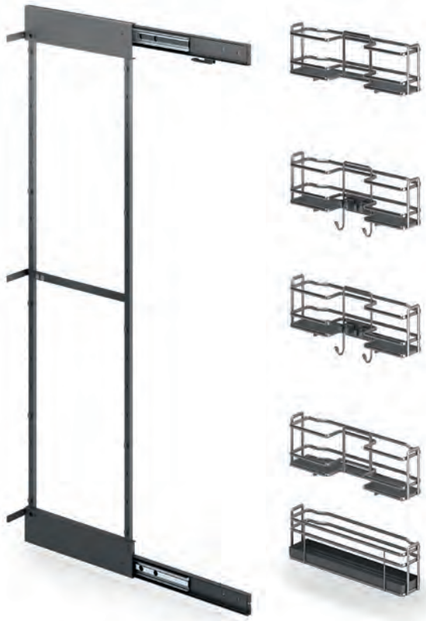

Cod. ME841R

Cod. 1841ERKIT

**Colonna portascope - Reversibile.**
Reversible Brum-Holder pull-out column.

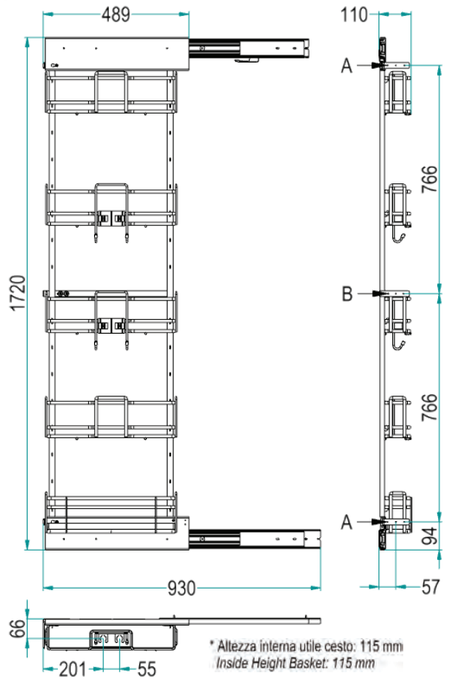


**841 R E (AS) / 15 AR**

**Tipo Cesto**
***Basket Tipe -***
E - Ellite
(Filo Ovale / *Oval Wire*)

**Optional -**
AS - Tappetino anti-scivolo
*Anti-slip mat*

**Finitura Struttura / Cesto / Fondo -**
***Structure Finishing / Basket / Bottom -***
CB: RAL7035 / Cromo / Bianco - *"RAL7035 Grey" / "Chrome" / "White"*
CG: RAL7035 / Cromo / Grigio - *"RAL7035 Grey" / "Chrome" / "Grey"*
TT: Ardesia / Nichel nero / Ardesia - *"Slate" / "Black nichel" / "Slate"*
AR: Ardesia / Ardesia / Ardesia - *"Slate" / "Slate" / "Slate"*
CH: Champagne / *Champagne / Champagne*

| Misura Anta / Door Size [cm] | L [mm] |
|---|---|
| 15 | 150 |

Staffe Anta
*Door Brackets*

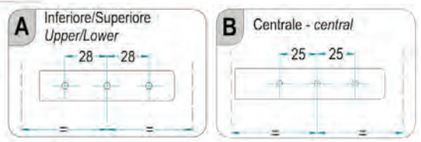


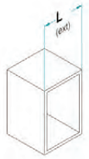


**Soft-Close di serie** / Soft-Close as standard
**Trattamento antiscivolo a richiesta** / Antislip treatment on demand

**Portata guide kg 60**
Slides load capacity kg 60

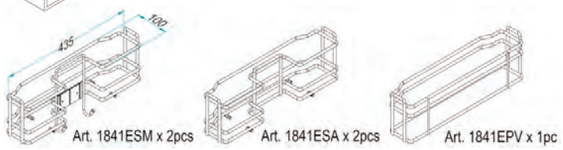


Art. 1841ESM x 2pcs
Art. 1841ESA x 2pcs
Art. 1841EPV x 1pc



# 842ER

## ellite

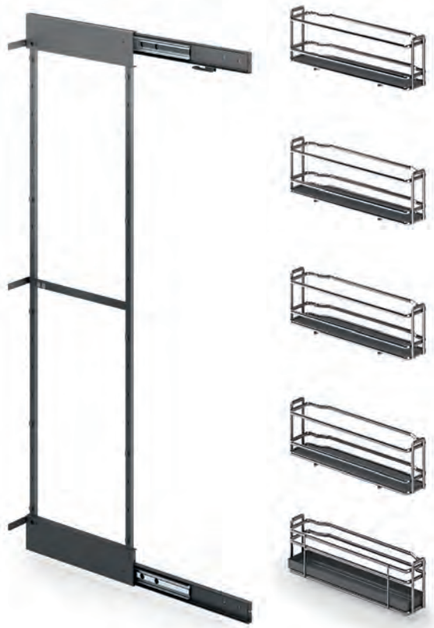

Cod. ME841R

Cod. 1842ERKIT

**Colonna portabottiglie - Reversibile.**
Reversible bottle holder pull-out column.

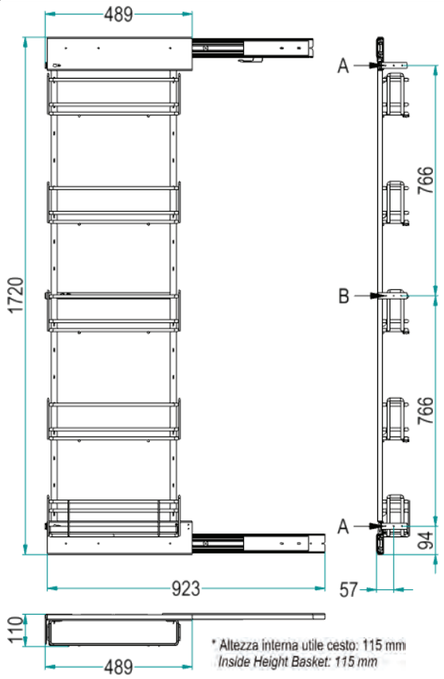


**842 R E (AS) / 15 AR**

**Tipo Cesto**
***Basket Tipe -***
E - Ellite
(Filo Ovale / *Oval Wire*)

**Optional -**
AS - Tappetino anti-scivolo
*Anti-slip mat*

**Finitura Struttura / Cesto / Fondo -**
***Structure Finishing / Basket / Bottom -***
CB: RAL7035 / Cromo / Bianco - *"RAL7035 Grey" / "Chrome" / "White"*
CG: RAL7035 / Cromo / Grigio - *"RAL7035 Grey" / "Chrome" / "Grey"*
TT: Ardesia / Nichel nero / Ardesia - *"Slate" / "Black nichel" / "Slate"*
AR: Ardesia / Ardesia / Ardesia - *"Slate" / "Slate" / "Slate"*
CH: Champagne / *Champagne / Champagne*

| Misura Anta / Door Size [cm] | L [mm] |
|---|---|
| 15 | 150 |

Staffe Anta
*Door Brackets*

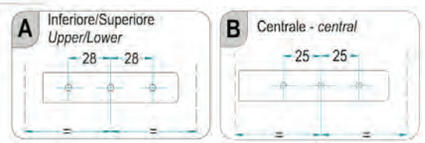


**Soft-Close di serie** / Soft-Close as standard
**Trattamento antiscivolo a richiesta** / Antislip treatment on demand

**Portata guide kg 60**
Slides load capacity kg 60

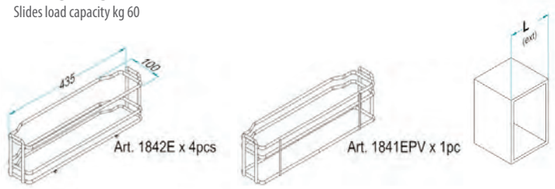


Art. 1842E x 4pcs
Art. 1841EPV x 1pc

# 5824E

## ellite

**Separatori portabottiglie a richiesta.**
Bottle separators on demand.

**Cod. DPBE (1 Pcs Bianco/White) - Cod. DPBEAV (1 Pcs Grigio Ral7035/Grey Ral7035) - Cod. DPBEAR (1 Pcs Ardesia Ral7043/Slate Ral7043)**
**Cod. FEDPBE (4 Pcs Bianco/White) - Cod. FEDPBEAV (4 Pcs Grigio Ral7035/Grey Ral7035) - Cod. DPBEAR (4 Pcs Ardesia Ral7043/Slate Ral7043)**

**Colonna UNIQA.**
UNIQA pull-out column Ellite range.

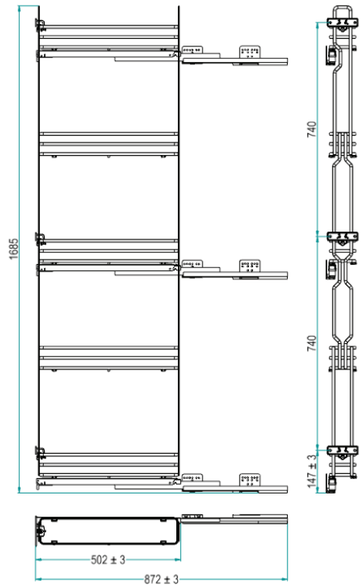


**5824 E (AS) Y / 15 - 45 P CB**

**Optional AS -**
Anti-scivolo / *Anti-slip*

Imballo singolo
*Single packaging*

**Larghezza / *Width***

| | L [mm] | A[mm] | C[mm] |
|---|---|---|---|
| 15 | 150 | 110 | 87 |

**Profondità / *Depth***

| | P [mm] |
|---|---|
| 45 | 450 |
| 50 | 500 |

**Finiture / *Finishing* -**

| Cod. | Descr. | Caratteristiche | Features |
|---|---|---|---|
| CB | "Cromo Bianco" | Cesto cromato, Fondo bianco | Chromed Basket, "White" Bottom |
| CG | "Cromo Grigio" | Cesto cromato, Fondo grigio | Chromed Basket, "Grey" Bottom |
| TT | "Titanio" | Cesto nichelato nero protetto, Fondo "Ardesia" | Black nickel coated Basket, "Slate" Bottom |
| AR | "Ardesia" (RAL7043) | Cesto verniciato "Ardesia", Fondo "Ardesia" | "Slate" painted Basket, "Slate" Bottom |
| CH | "Champagne" | Cesto verniciati "Champagne", Fondo "Champagne" | "Champagne" painted Basket, "Champagne" Bottom |

**Soft-Close di serie** / Soft-Close as standard
**Trattamento antiscivolo a richiesta** / Antislip treatment on demand
**Portata guide kg 40**
Slides load capacity kg 40

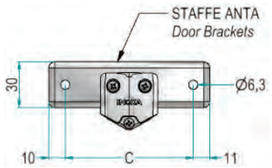


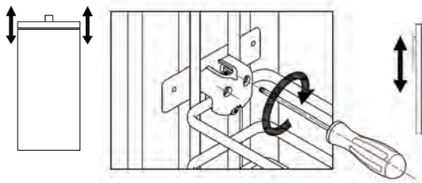

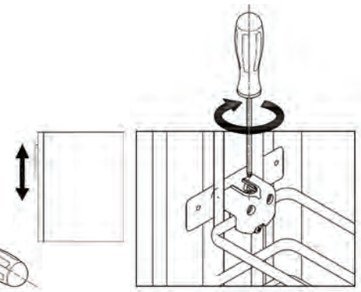

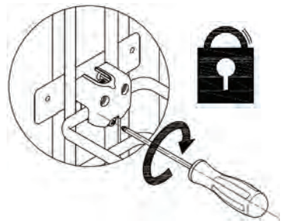

# 860XAE

## ellite

Cod. 860MXA

Cod. 1860EKIT/5

**Maxima - Colonna dispensa reversibile.**
Maxima - Reversible pantry unit.

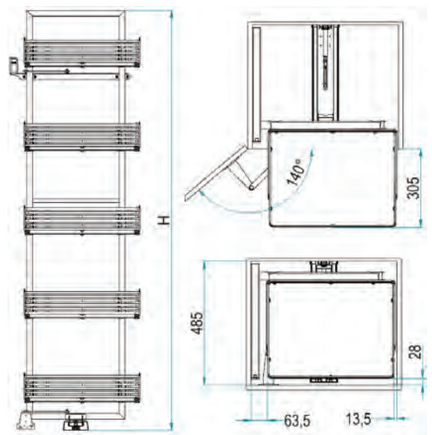


**860X A E (AS) / 45 AR**

**Optional -**
AS - Anti-scivolo
*Anti-slip*

**Cesti / *Basket* -**
**E -** Ellite baskets
(Filo Ovale / *Oval Wire*)

**Altezza / *Height* -**

| Code | H [mm] | n° Basket |
|---|---|---|
| A | 1800 | 5 |

**Cod. -**

| Misura Anta / Door Size [cm] |
|---|
| 30 |
| 40 |
| 45 |
| 50 |
| 60 |

**Finitura - *Finishing* -**

| Cod. | Descr. | Caratteristiche | Features |
|---|---|---|---|
| CB | "Cromo Bianco" | Cesto Cromato, Fondo Bianco, Struttura verniciata RAL7035 | Chromed Basket, white Bottom, "RAL7035" grey painted Structure |
| CG | "Cromo Grigio" | Cesto Cromato, Fondo Grigio, Struttura verniciata RAL7035 | Chromed Basket, grey Bottom, "RAL7035" grey painted Structure |
| TT | "Titanio" | Cesto Nichelato Nero Protetto, Fondo "Ardesia", Struttura verniciata RAL7043 | Black Nickel coated Basket, RAL7043 painted Panel and Structure |
| AR | "Ardesia" | Cesto e struttura verniciati "Ardesia", Fondo "Ardesia" (RAL7043) | "Slate" painted Basket and Structure, "Slate" Bottom |
| CH | "Champagne" | Cesto e struttura verniciati "Champagne", Fondo "Champagne" | "Champagne" painted Structure and Basket, "Champagne" Panel |

**Trattamento antiscivolo a richiesta** / Antislip treatment on demand

**Portata kg 10 per piano**
Loading capacity 10 kg per shelf

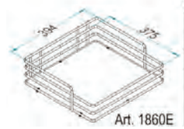


**Dim. Cesto**
***Basket Size* -**

| Cod. | D x E [mm] |
|---|---|
| 30 | 354 x 233 |
| 40 | 379 x 299 |
| 45 | 379 x 349 |
| 50 | 379 x 399 |
| 60 | 379 x 499 |

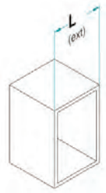


* Altezza interna utile: 70 mm
*Inside Height: 70 mm*

# 860XBE

## ellite

Cod. 860MXB

Cod. 1860EKIT/4

**Maxima - Colonna dispensa reversibile.**
Maxima - Reversible pantry unit.

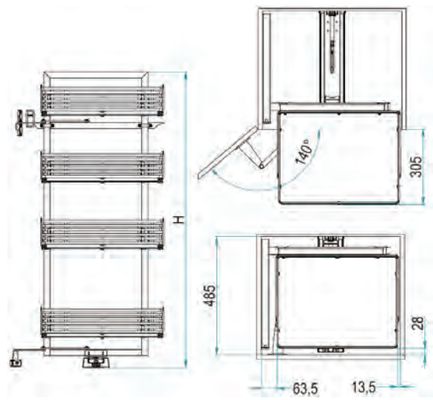


**860X B E (AS) / 45 AR**

**Optional -**
AS - Anti-scivolo
*Anti-slip*

**Cesti / *Basket* -**
**E -** Ellite baskets
(Filo Ovale / *Oval Wire*)

**Altezza / *Height* -**

| Code | H [mm] | n° Basket |
|---|---|---|
| B | 1200 | 4 |

**Cod. -**

| Misura Anta / Door Size [cm] |
|---|
| 30 |
| 40 |
| 45 |
| 50 |
| 60 |

**Finitura - *Finishing* -**

| Cod. | Descr. | Caratteristiche | Features |
|---|---|---|---|
| CB | "Cromo Bianco" | Cesto Cromato, Fondo Bianco, Struttura verniciata RAL7035 | Chromed Basket, white Bottom, "RAL7035" grey painted Structure |
| CG | "Cromo Grigio" | Cesto Cromato, Fondo Grigio, Struttura verniciata RAL7035 | Chromed Basket, grey Bottom, "RAL7035" grey painted Structure |
| TT | "Titanio" | Cesto Nichelato Nero Protetto, Fondo "Ardesia", Struttura verniciata RAL7043 | Black Nickel coated Basket, RAL7043 painted Panel and Structure |
| AR | "Ardesia" | Cesto e struttura verniciati "Ardesia", Fondo "Ardesia" (RAL7043) | "Slate" painted Basket and Structure, "Slate" Bottom |
| CH | "Champagne" | Cesto e struttura verniciati "Champagne", Fondo "Champagne" | "Champagne" painted Structure and Basket, "Champagne" Panel |

**Trattamento antiscivolo a richiesta** / Antislip treatment on demand

**Portata kg 10 per piano**
Loading capacity 10 kg per shelf

**Dim. Cesto**
***Basket Size -***

| Cod. | D x E [mm] |
|---|---|
| 30 | 354 x 233 |
| 40 | 379 x 299 |
| 45 | 379 x 349 |
| 50 | 379 x 399 |
| 60 | 379 x 499 |

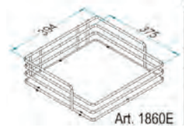


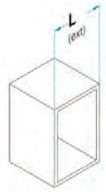


* Altezza interna utile: 70 mm
*Inside Height: 70 mm*

# 861E

## ellite

Cod. ME861

Cod. 1860EKIT/2

**Minimal - Sistema estraibile a due cesti per mobile base.**
Minimal - Extractable mechanism with two baskets for base cabinets.

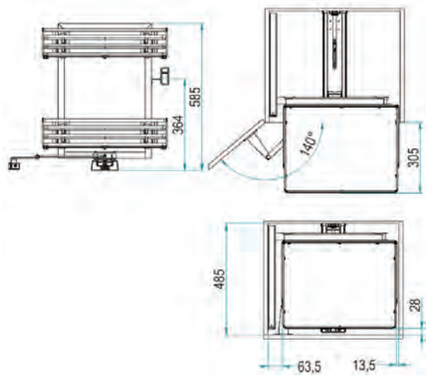


**861 E (AS) / 45 AR**

**Cod. -**
Misura Anta / Door Size [cm]
40
45
50
60

**Optional -**
AS - Anti-scivolo
*Anti-slip*

**Cesti / *Basket* -**
**E** - Ellite baskets
(Filo Ovale / *Oval Wire*)

**Finitura - *Finishing* -**

| Cod. | Descr. | Caratteristiche | Features |
|---|---|---|---|
| CB | "Cromo Bianco" | Cesto Cromato, Fondo Bianco, Struttura verniciata RAL7035 | Chromed Basket, white Bottom, "RAL7035" grey painted Structure |
| CG | "Cromo Grigio" | Cesto Cromato, Fondo Grigio, Struttura verniciata RAL7035 | Chromed Basket, grey Bottom, "RAL7035" grey painted Structure |
| TT | "Titanio" | Cesto Nichelato Nero Protetto, Fondo "Ardesia", Struttura verniciata RAL7043 | Black Nickel coated Basket, RAL7043 painted Panel and Structure |
| AR | "Ardesia" | Cesto e struttura verniciati "Ardesia", Fondo "Ardesia" (RAL7043) | "Slate" painted Basket and Structure, "Slate" Bottom |
| CH | "Champagne" | Cesto e struttura verniciati "Champagne", Fondo "Champagne" | "Champagne" painted Structure and Basket, "Champagne" Panel |

**Trattamento antiscivolo a richiesta** / Antislip treatment on demand

**Portata kg 12 per piano**
Loading capacity 12 kg per shelf

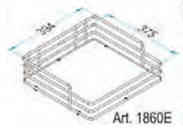


**Dim. Cesto**
***Basket Size* -**

| Cod. | D x E [mm] |
|---|---|
| 40 | 379 x 299 |
| 45 | 379 x 349 |
| 50 | 379 x 399 |
| 60 | 379 x 499 |

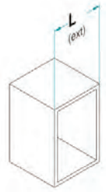


* Altezza interna utile: 70 mm
*Inside Height: 70 mm*

# 808AE

**ellite**

Cod. 808A

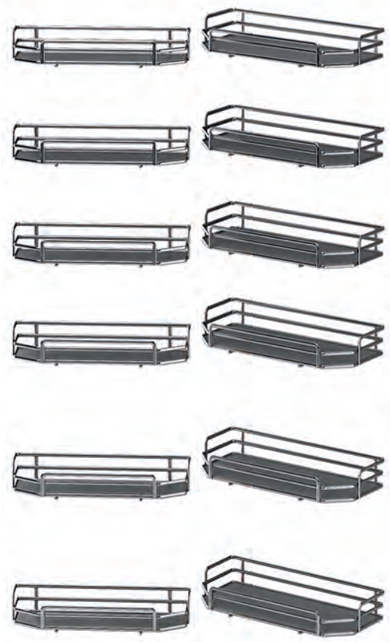

Cod. 1808EKIT/3 (x 2 scatole/boxes)

**Colonna attrezzata estraibile e reversibile.**
Double pantry unit, extractable and reversible.

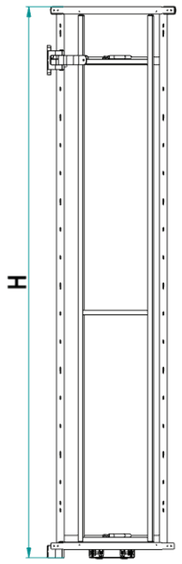


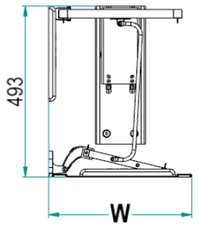


**808 A E (AS) / 45 AR**

**Cod.** -

| Misura Anta / Door Size [cm] | L [mm] | W [mm] |
|---|---|---|
| 45 | 450 | 407 |
| 50 | 500 | 457 |
| 60 | 600 | 557 |

**Altezza** / ***Height*** -

| Code | H [mm] | n° Basket |
|---|---|---|
| A | 1765 | 12 (6+6) |

**Optional** -
**AS** - Anti-scivolo / *Anti-slip*

**Cesti** / ***Basket*** -
**E** - Ellite baskets
(Filo Ovale / Oval Wire)

**Finitura** - ***Finishing*** -

| Cod. | Descr. | Caratteristiche | Features |
|---|---|---|---|
| CB | "Cromo Bianco" | Cesto cromato, Fondo bianco, Struttura verniciata RAL7035 | Chromed Basket, white Bottom, "RAL7035" grey painted Structure |
| CG | "Cromo Grigio" | Cesto cromato, Fondo grigio, Struttura verniciata RAL7035 | Chromed Basket, grey Bottom, "RAL7035" grey painted Structure |
| TT | "Titanio" | Cesto nichelato nero protetto, Fondo "Ardesia", Struttura verniciata RAL7043 | Black nickel coated Basket, RAL7043 painted Panel and Structure |
| AR | "Ardesia" | Cesto e struttura verniciati "Ardesia", Fondo "Ardesia" (RAL7043) | "Slate" painted Basket and Structure, "Slate" Bottom |
| CH | "Champagne" | Cesto e struttura verniciati "Champagne", Fondo "Champagne" | "Champagne" painted Structure and Basket, "Champagne" Panel |

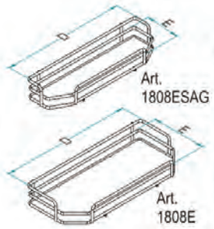


**Dim. Cesti**
***Baskets Size*** -

| Cod. | D x E [mm] |
|---|---|
| 45SAG | 130 x 325 |
| 45 | 215 x 350 |
| 50SAG | 130 x 375 |
| 50 | 215 x 400 |
| 60SAG | 130 x 475 |
| 60 | 215 x 500 |

* Altezza interna utile: 70 mm
*Inside Height: 70 mm*

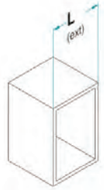


**Trattamento antiscivolo a richiesta** / Antislip treatment on demand

**Capacità max totale di carico 80 Kg**
Maximum total loading capacity 80 Kg
**1808ESAG Capacità max di carico 3,5 Kg.**
1808ESAG Maximum loading capacity 3,5 Kg.
**1808E Capacità max di carico 10 Kg.**
1808E Maximum loading capacity 10 Kg.

# 808BE

## ellite

Cod. 808B

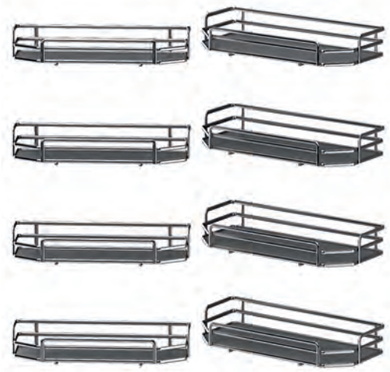

Cod. 1808EKIT/2 (x 2 scatole/boxes)



**Colonna attrezzata estraibile e reversibile.**
Double pantry unit, extractable and reversible.

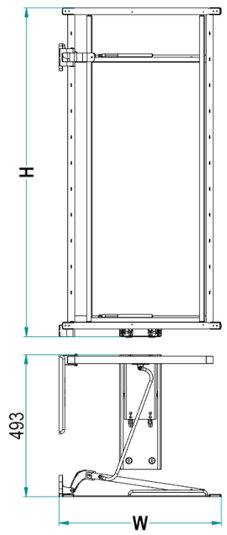


**808 B E (AS) / 45 AR**

**Cod. -**

| Misura Anta / Door Size [cm] | L [mm] | W [mm] |
|---|---|---|
| 45 | 450 | 407 |
| 50 | 500 | 457 |
| 60 | 600 | 557 |

**Altezza / *Height* -**

| Code | H [mm] | n° Basket |
|---|---|---|
| B | 1140 | 8 (4+4) |

**Optional -**
**AS** - Anti-scivolo / *Anti-slip*

**Cesti / *Basket* -**
**E** - Ellite baskets
(Filo Ovale / *Oval Wire*)

**Finitura - *Finishing* -**

| Cod. | Descr. | Caratteristiche | Features |
|---|---|---|---|
| CB | "Cromo Bianco" | Cesto cromato, Fondo bianco, Struttura verniciata RAL7035 | Chromed Basket, white Bottom, "RAL7035" grey painted Structure |
| CG | "Cromo Grigio" | Cesto cromato, Fondo grigio, Struttura verniciata RAL7035 | Chromed Basket, grey Bottom, "RAL7035" grey painted Structure |
| TT | "Titanio" | Cesto nichelato nero protetto, Fondo "Ardesia", Struttura verniciata RAL7043 | Black nickel coated Basket, RAL7043 painted Panel and Structure |
| AR | "Ardesia" | Cesto e struttura verniciati "Ardesia", Fondo "Ardesia" (RAL7043) | "Slate" painted Basket and Structure, "Slate" Bottom |
| CH | "Champagne" | Cesto e struttura verniciati "Champagne", Fondo "Champagne" | "Champagne" painted Structure and Basket, "Champagne" Panel |

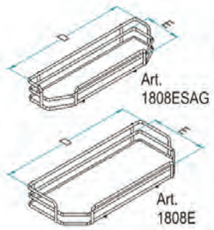


**Dim. Cesti**
***Baskets Size* -**

| Cod. | D x E [mm] |
|---|---|
| 45SAG | 130 x 325 |
| 45 | 215 x 350 |
| 50SAG | 130 x 375 |
| 50 | 215 x 400 |
| 60SAG | 130 x 475 |
| 60 | 215 x 500 |

* Altezza interna utile: 70 mm
*Inside Height: 70 mm*

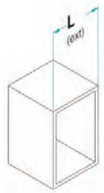


**Trattamento antiscivolo a richiesta** / Antislip treatment on demand
**Capacità max totale di carico 60 Kg**
Maximum total loading capacity 60 Kg
**1808ESAG Capacità max di carico 3,5 Kg.**
1808ESAG Maximum loading capacity 3,5 Kg.
**1808E Capacità max di carico 10 Kg.**
1808E Maximum loading capacity 10 Kg.

# 808ME

## ellite

Cod. 808M

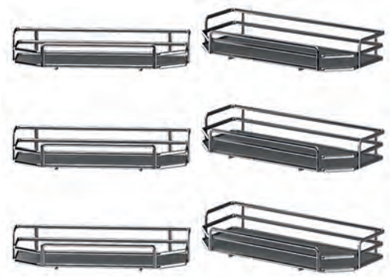

Cod. 1808EKIT/3

**Colonna attrezzata estraibile e reversibile.**
Double pantry unit, extractable and reversible.

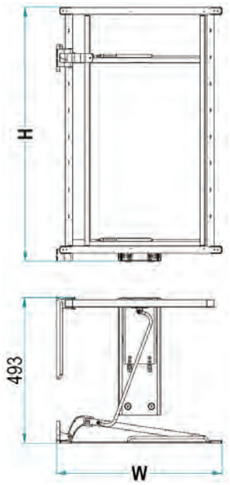


**808 M E (AS) / 45 AR**

**Cod. -**

| Misura Anta / Door Size [cm] | L [mm] | W [mm] |
|---|---|---|
| 45 | 450 | 407 |
| 50 | 500 | 457 |
| 60 | 600 | 557 |

**Altezza / *Height* -**

| Code | H [mm] | n° Basket |
|---|---|---|
| M | 840 | 6 (3+3) |

**Optional -**
**AS** - Anti-scivolo / *Anti-slip*

**Cesti / *Basket* -**
**E** - Ellite baskets
(Filo Ovale / *Oval Wire*)

**Finitura - *Finishing* -**

| Cod. | Descr. | Caratteristiche | Features |
|---|---|---|---|
| CB | "Cromo Bianco" | Cesto cromato, Fondo bianco, Struttura verniciata RAL7035 | Chromed Basket, white Bottom, "RAL7035" grey painted Structure |
| CG | "Cromo Grigio" | Cesto cromato, Fondo grigio, Struttura verniciata RAL7035 | Chromed Basket, grey Bottom, "RAL7035" grey painted Structure |
| TT | "Titanio" | Cesto nichelato nero protetto, Fondo "Ardesia", Struttura verniciata RAL7043 | Black nickel coated Basket, RAL7043 painted Panel and Structure |
| AR | "Ardesia" | Cesto e struttura verniciati "Ardesia", Fondo "Ardesia" (RAL7043) | "Slate" painted Basket and Structure, "Slate" Bottom |
| CH | "Champagne" | Cesto e struttura verniciati "Champagne", Fondo "Champagne" | "Champagne" painted Structure and Basket, "Champagne" Panel |

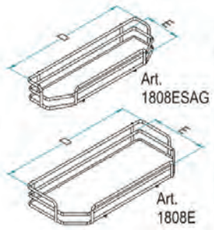


**Dim. Cesti**
***Baskets Size* -**

| Cod. | D x E [mm] |
|---|---|
| 45SAG | 130 x 325 |
| 45 | 215 x 350 |
| 50SAG | 130 x 375 |
| 50 | 215 x 400 |
| 60SAG | 130 x 475 |
| 60 | 215 x 500 |

* Altezza interna utile: 70 mm
*Inside Height: 70 mm*

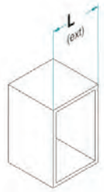


**Trattamento antiscivolo a richiesta** / Antislip treatment on demand

**Capacità max totale di carico 60 Kg**
Maximum total loading capacity 60 Kg
**1808ESAG Capacità max di carico 3,5 Kg.**
1808ESAG Maximum loading capacity 3,5 Kg.
**1808E Capacità max di carico 10 Kg.**
1808E Maximum loading capacity 10 Kg.

# 808SE

## ellite

Cod. 808S

Cod. 1808EKIT/2

**Colonna attrezzata estraibile e reversibile.**
Double pantry unit, extractable and reversible.

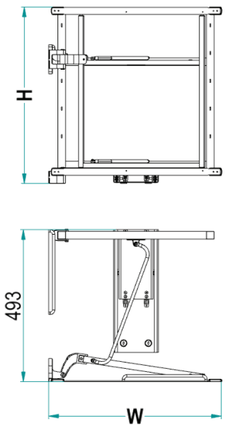


**808 S E (AS) / 45 AR**

**Cod.** -

| Misura Anta / Door Size [cm] | L [mm] | W [mm] |
|---|---|---|
| 45 | 450 | 407 |
| 50 | 500 | 457 |
| 60 | 600 | 557 |

**Altezza** / ***Height*** -

| Code | H [mm] | n° Basket |
|---|---|---|
| S | 575 | 4 (2+2) |

**Optional** -
**AS** - Anti-scivolo / *Anti-slip*

**Cesti** / ***Basket*** -
**E** - Ellite baskets
(Filo Ovale / *Oval Wire*)

**Finitura** - ***Finishing*** -

| Cod. | Descr. | Caratteristiche | Features |
|---|---|---|---|
| CB | "Cromo Bianco" | Cesto cromato, Fondo bianco, Struttura verniciata RAL7035 | Chromed Basket, white Bottom, "RAL7035" grey painted Structure |
| CG | "Cromo Grigio" | Cesto cromato, Fondo grigio, Struttura verniciata RAL7035 | Chromed Basket, grey Bottom, "RAL7035" grey painted Structure |
| TT | "Titanio" | Cesto nichelato nero protetto, Fondo "Ardesia", Struttura verniciata RAL7043 | Black nickel coated Basket, RAL7043 painted Panel and Structure |
| AR | "Ardesia" | Cesto e struttura verniciati "Ardesia", Fondo "Ardesia" (RAL7043) | "Slate" painted Basket and Structure, "Slate" Bottom |
| CH | "Champagne" | Cesto e struttura verniciati "Champagne", Fondo "Champagne" | "Champagne" painted Structure and Basket, "Champagne" Panel |

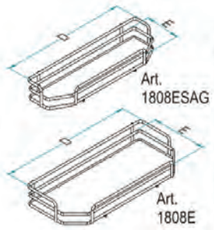


**Dim. Cesti**
***Baskets Size*** -

| Cod. | D x E [mm] |
|---|---|
| 45SAG | 130 x 325 |
| 45 | 215 x 350 |
| 50SAG | 130 x 375 |
| 50 | 215 x 400 |
| 60SAG | 130 x 475 |
| 60 | 215 x 500 |

* Altezza interna utile: 70 mm
*Inside Height: 70 mm*

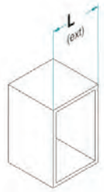


**Trattamento antiscivolo a richiesta** / Antislip treatment on demand

**Capacità max totale di carico 40 Kg**
Maximum total loading capacity 40 Kg
**1808ESAG Capacità max di carico 3,5 Kg.**
1808ESAG Maximum loading capacity 3,5 Kg.
**1808E Capacità max di carico 10 Kg.**
1808E Maximum loading capacity 10 Kg.

# 5703E

## ellite

**Scolapiatti estraibile per base.**
Extractable draining rack for base ELLITE range.

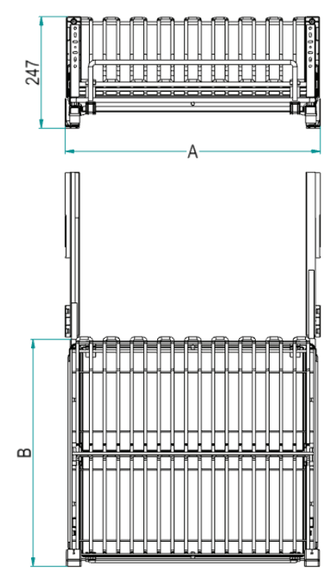


**Portata guide kg 40**
Slides load capacity kg 40

**5703 E Y / 45 - 45 P C**

Imballo singolo
*Single packaging*

**Cod.**

| Misura Anta / Door Size [cm] | L [mm] | A[mm] |
|---|---|---|
| 45 | 450 | 414 |
| 60 | 600 | 564 |
| 90 | 900 | 864 |

**Profondità / *Depth***

| | B [mm] |
|---|---|
| 45 | 456 |
| 50 | 506 |

**Finiture / *Finishing* -**

| Cod. | Descr. | Caratteristiche | Features |
|---|---|---|---|
| C | "Cromo" | Cesto cromato | Chromed Basket |
| T | "Titanio" | Cesto nichelato nero protetto | Black nickel coated Basket |
| AR | "Ardesia" (RAL7043) | Cesto verniciato "Ardesia" | "Slate" painted Basket |
| CH | "Champagne" | Cesto verniciato "Champagne" | "Champagne" painted Basket |